NAILA

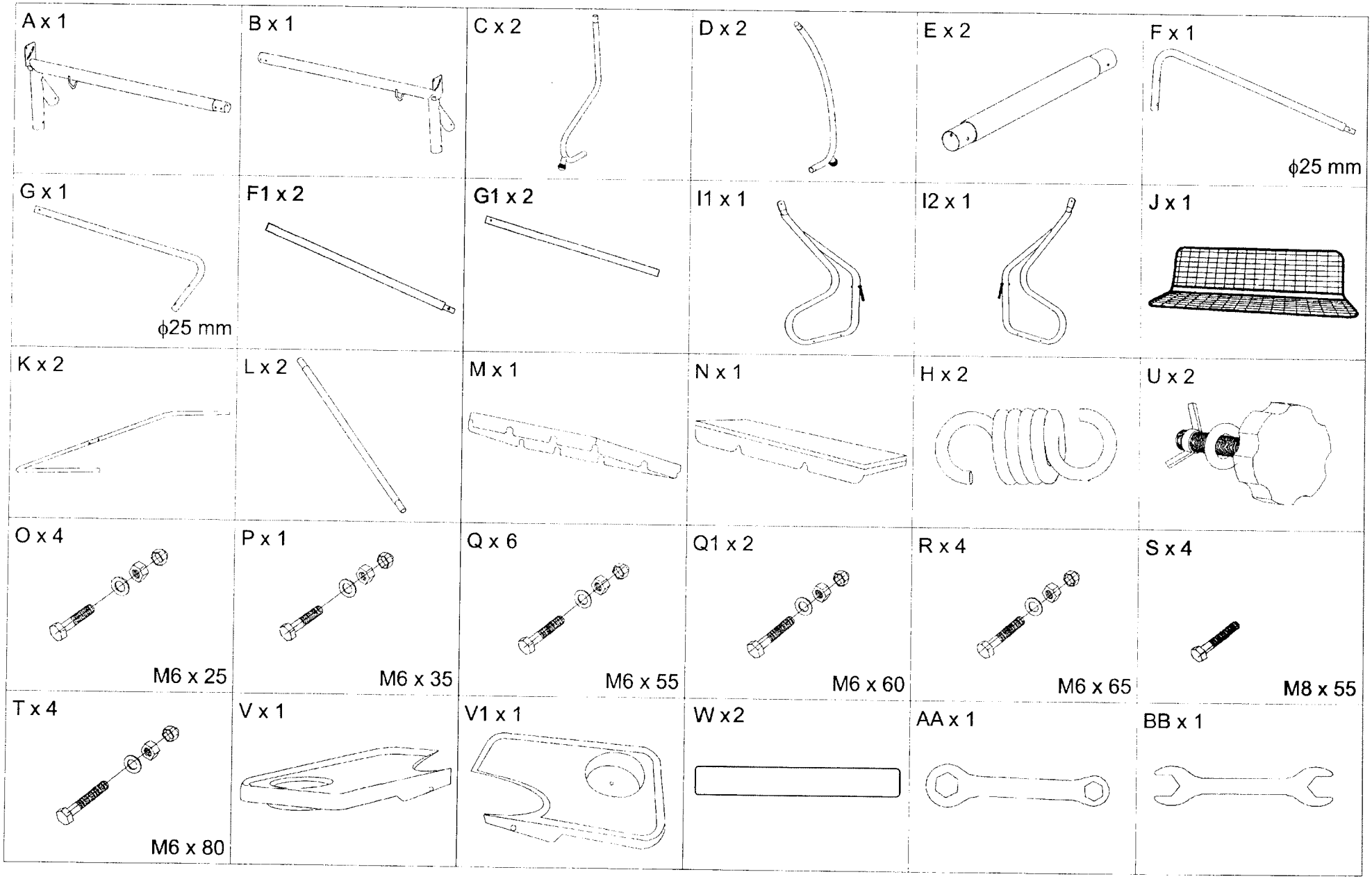
A x 1
B x 1
C x 2
D x 2
E x 2
F x 1
ϕ25 mm
G x 1
ϕ25 mm
F1 x 2
G1 x 2
I1 x 1
I2 x 1
J x 1
K x 2
L x 2
M x 1
N x 1
H x 2
U x 2
O x 4
M6 x 25
P x 1
M6 x 35
Q x 6
M6 x 55
Q1 x 2
M6 x 60
R x 4
M6 x 65
S x 4
M8 x 55
T x 4
M6 x 80
V x 1
V1 x 1
W x2
AA x 1
BB x 1

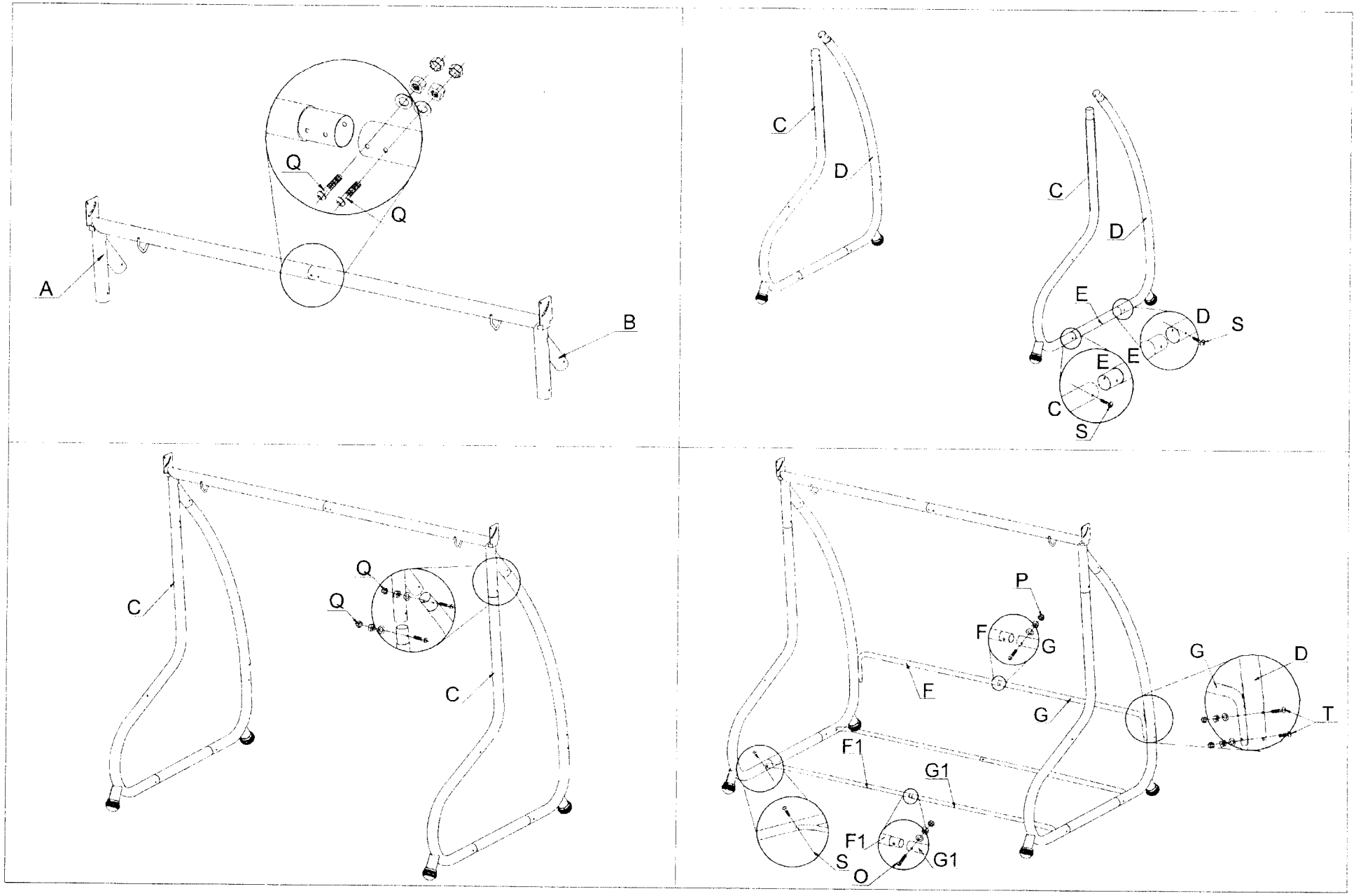
A
B
Q
Q
C
D
C
D
E
E
E
D
S
C
S
C
C
Q
Q
P
F
G
F
G
G
D
T
F1
G1
F1
G1
S
O

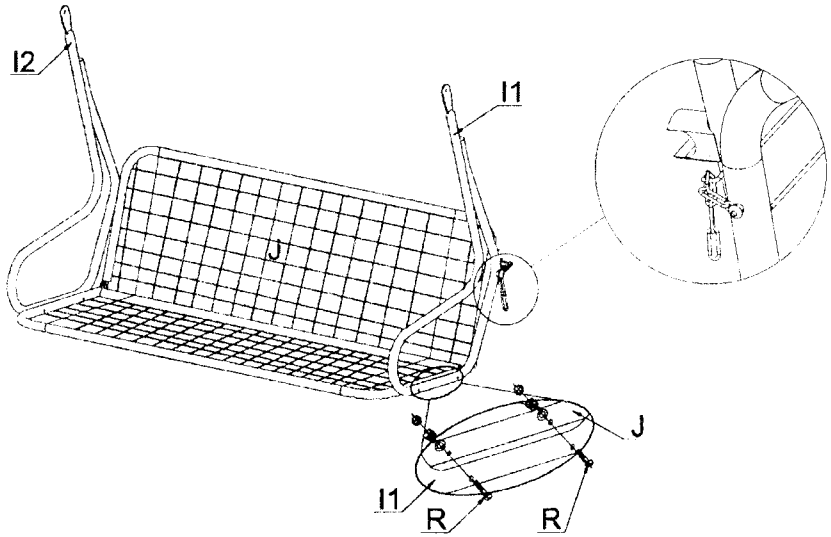
I2
I1
J
J
I1
R
R

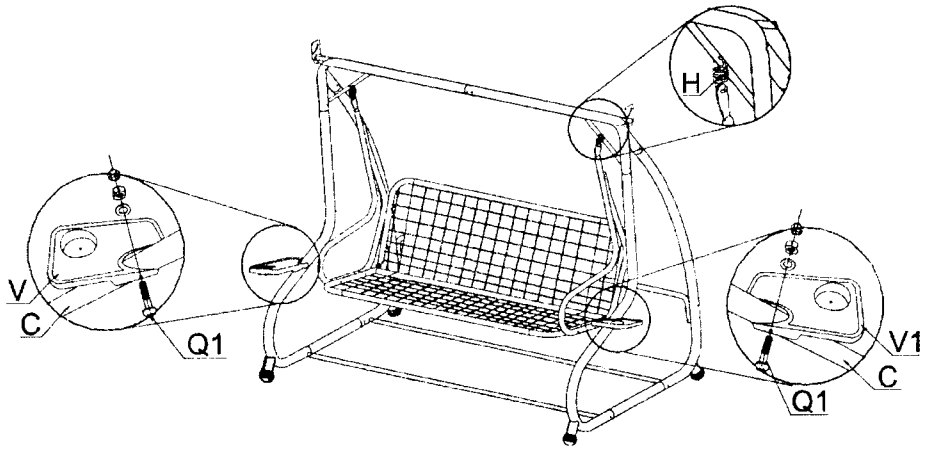
H
V
C
Q1
V1
C
Q1

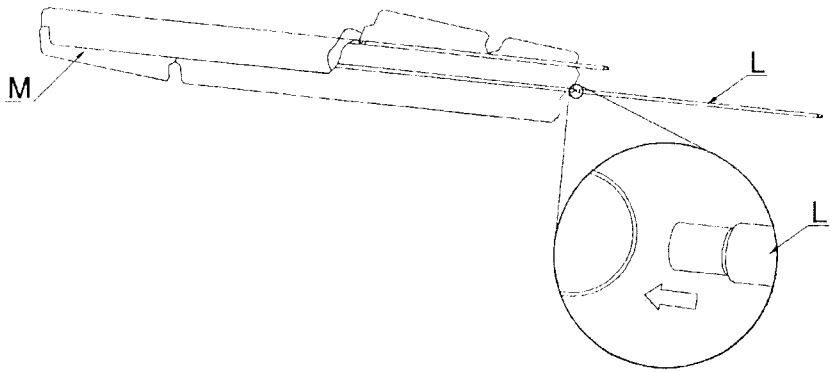
M
L
L

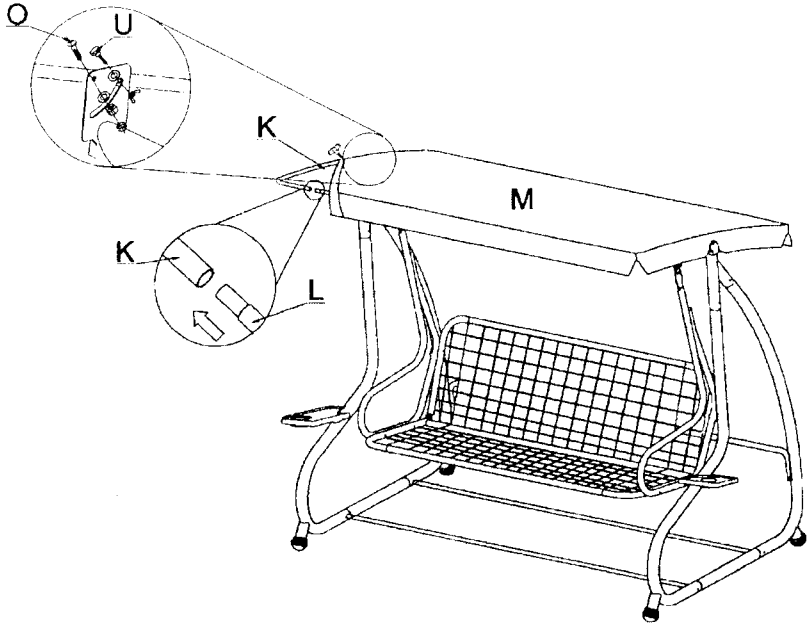
O
U
K
M
K
L

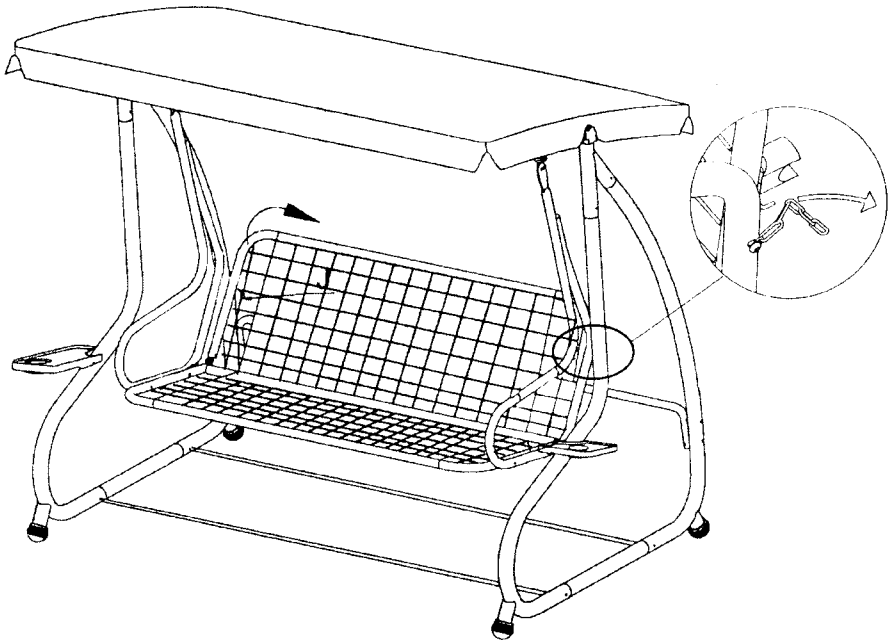

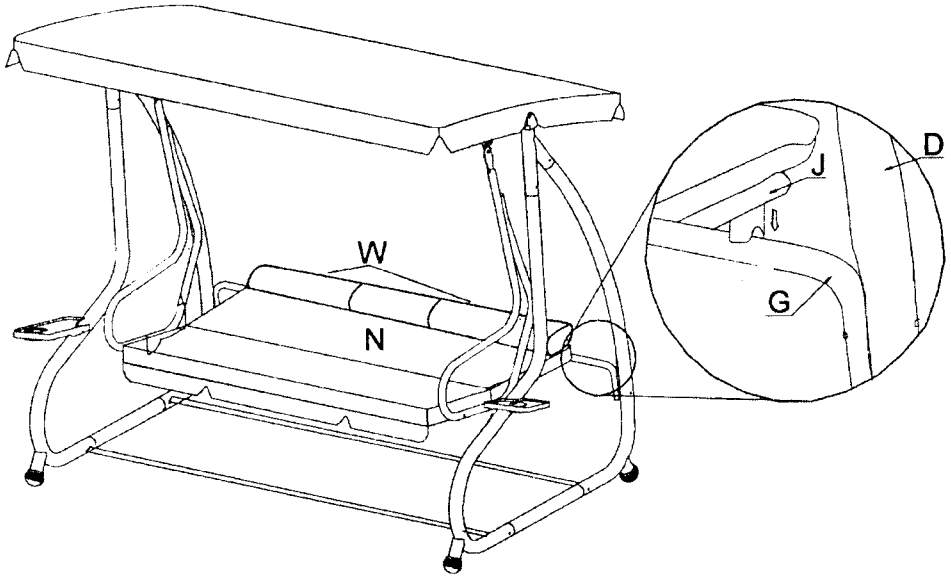
D
J
W
G
N