SK NÁVOD NA MONTÁŽ
CZ MONTÁŽNÍ NÁVOD
HU SZERELÉSI UTASÍTÁS
DE MONTAGEANLEITUNG

DUNAJ TYP 15

786 × 1908 × 786 mm

	120 min		PZ 2	≤ 0,5 kg	3m

ID	ID			
12681	2	1860*449*16	2x	1/4
12783	3	1860*449*16	1x	1/4
12784	4	781*781*16	1x	3/4
12785	5	781*781*16	1x	3/4
12786	6	1886*387*2,5	3x	2/4
12781	7	748*764*16	5x	4/4 - 3/4
12690	8	1856*446*16	1x	2/4

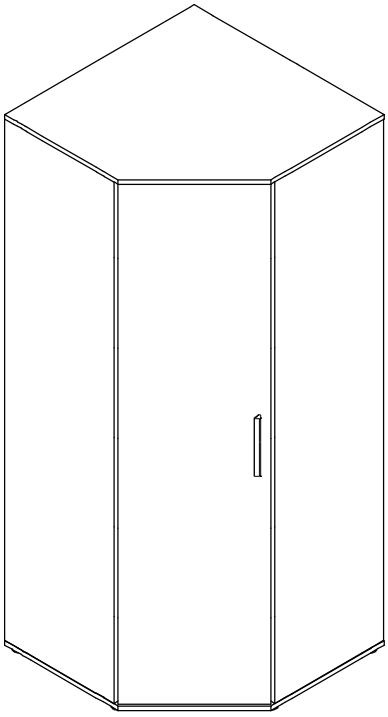

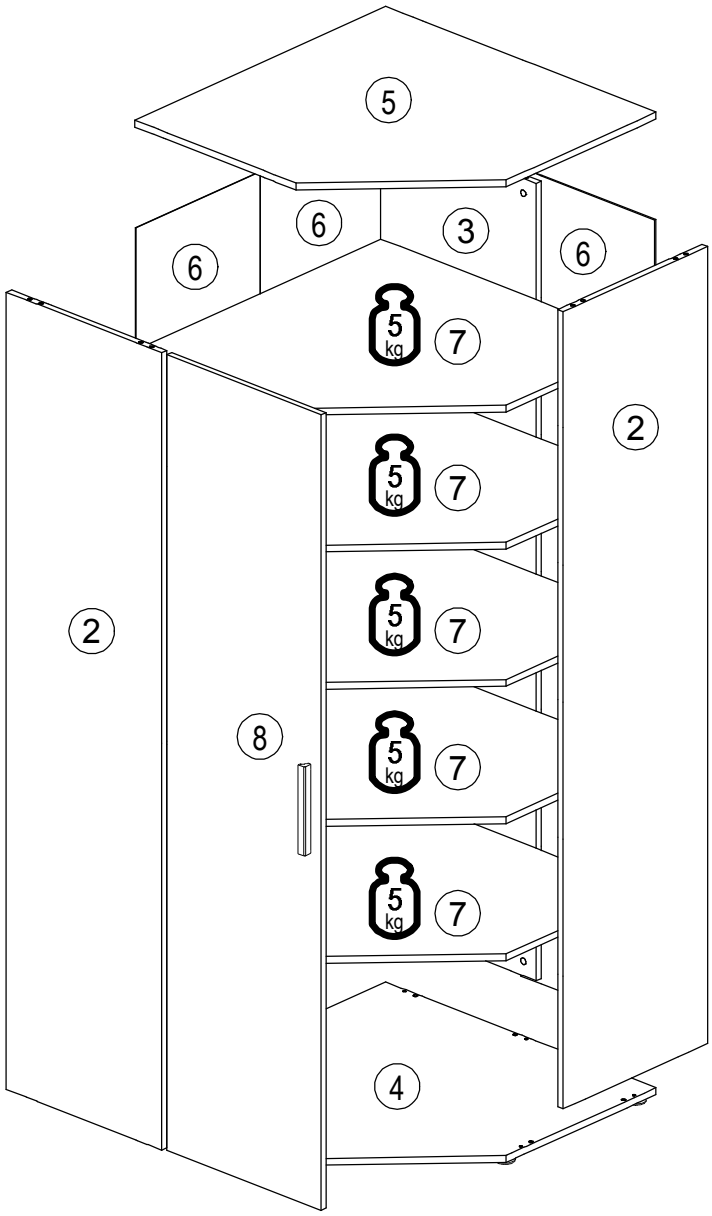

22244,01 Ø3,5*16	A	2x	27000,00 Ø8*30	B	12x	70013,01	C	12x	70021,01	D	12x	35101,01	E	25x	30080,00 Ø44x15	F	5x
21102,00 Ø1,2x20	G	100x	22243,00 Ø3,5x15	H	8x	22250,00 Ø4x25	J	5x	31103,00	K	1x						

22213,00 Ø4x70	L	1x	24103,00 Ø8	M	1x	32315,00	N	1x	22601,00	P	2x		Q	12x	36032,00	R	4x
36033,04	S	4x	22236,00 Ø2,5x16	T	20x	24008,00 3,0	U	20x									

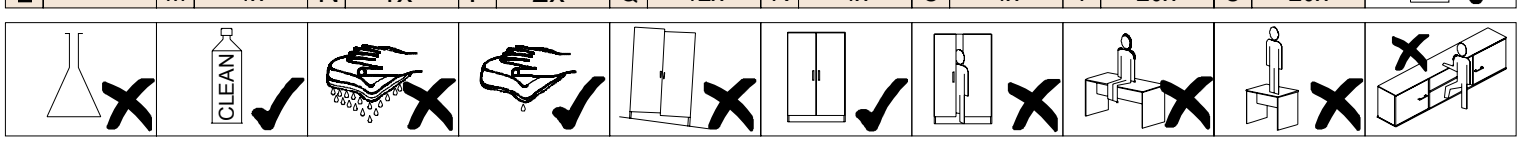

2/2 DUNAJ TYP 15
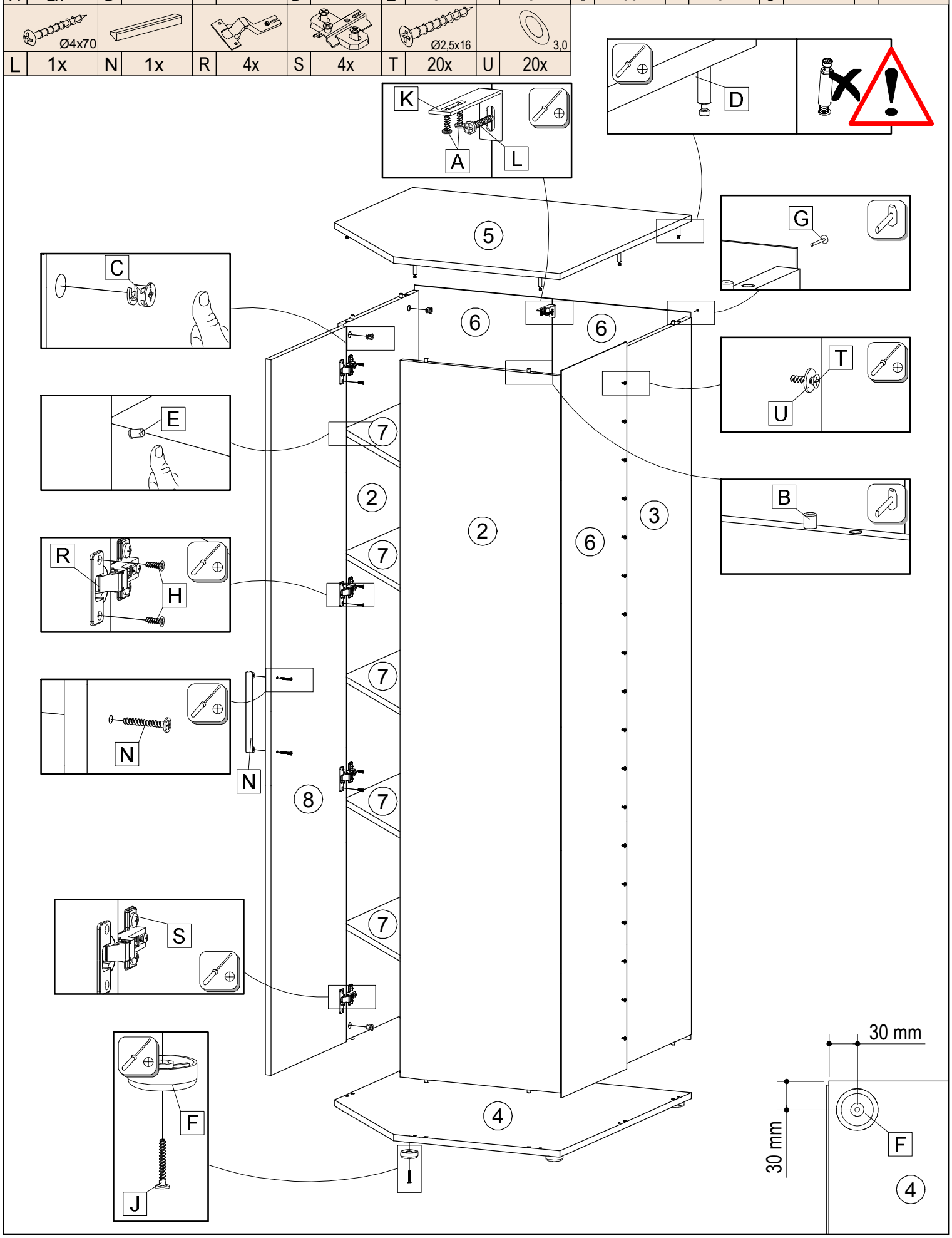
Ø3,5*16		Ø8*30								Ø44x15		Ø1,2x20		Ø3,5x15		Ø4x25			
A	2x	B	12x	C	12x	D	12x	E	25x	F	5x	G	100x	H	8x	J	5x	K	1x
Ø4x70								Ø2,5x16		3,0									
L	1x	N	1x	R	4x	S	4x	T	20x	U	20x