AUREN

1 x1	2 x1	3 x1			
A x8	B x8	C x1			

1

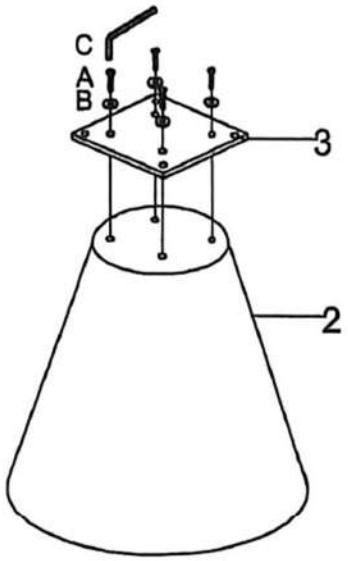

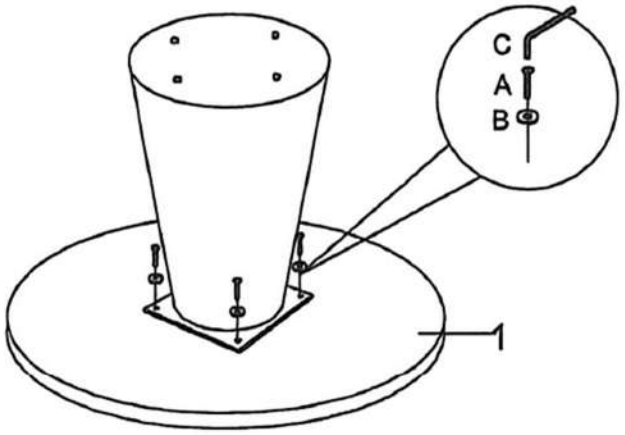

2

