AVELIA

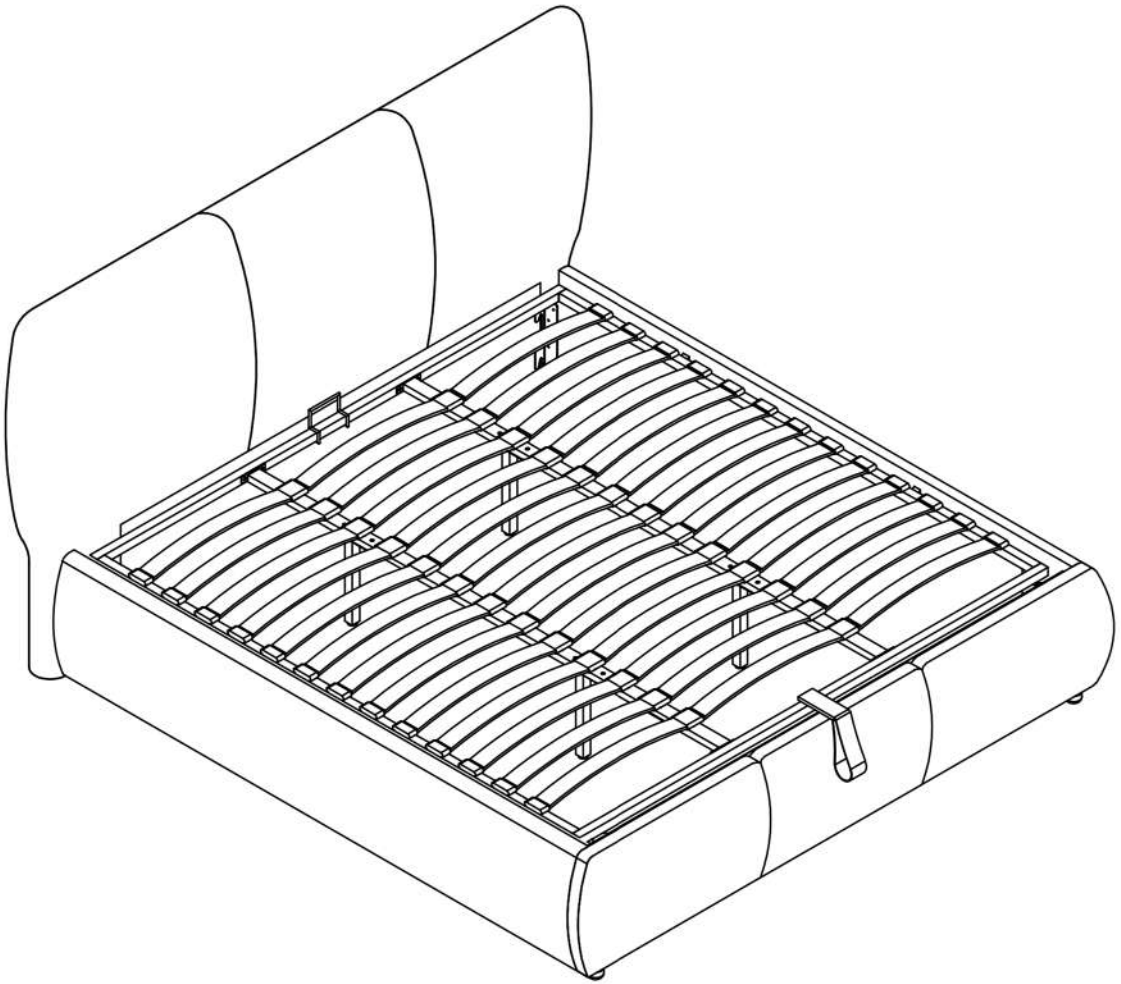

1

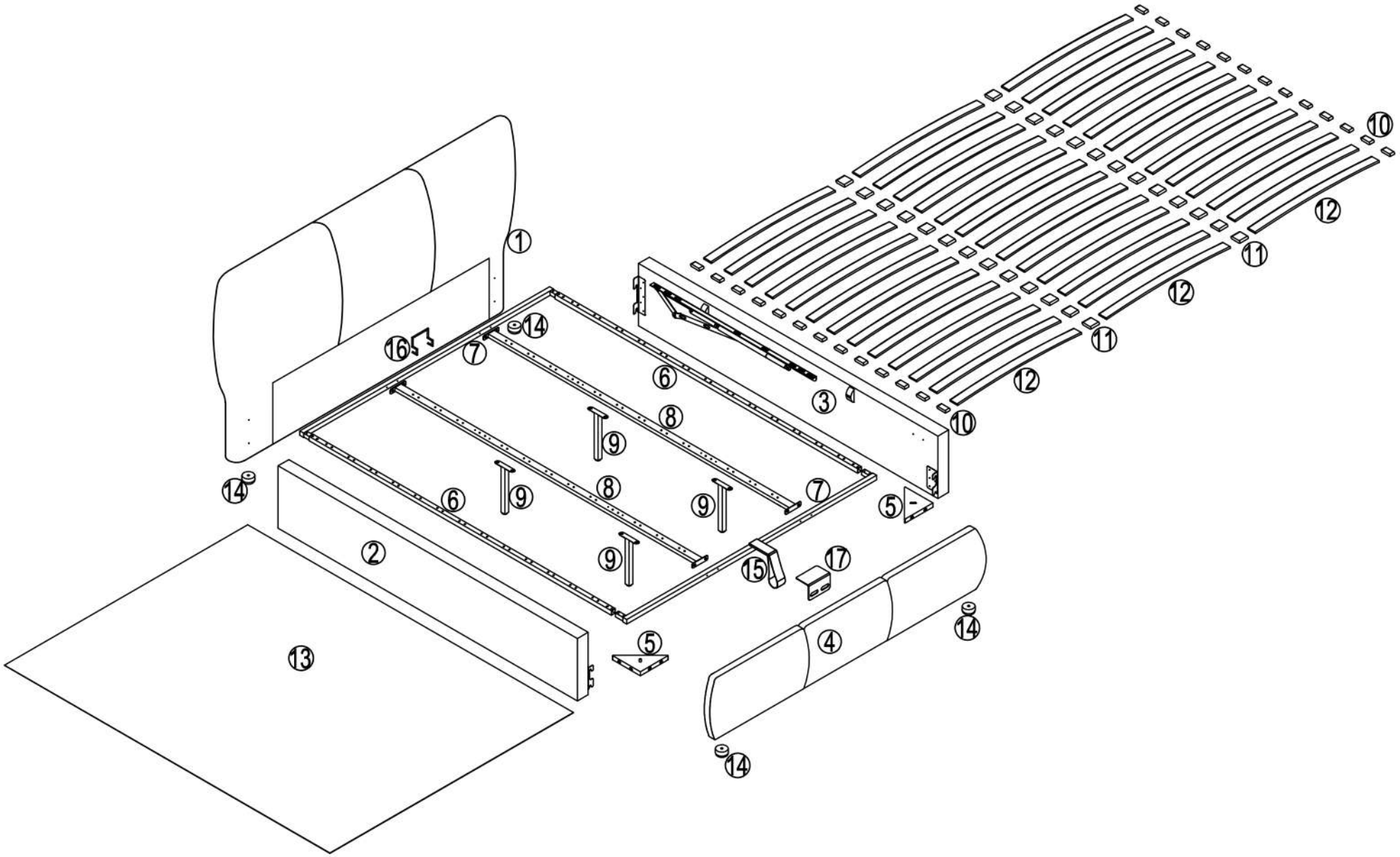

A	B	C	D	E	F	G	H	I	J
M6*16 X 8	X 42	M4 X 1	M8*40 X 22	M5 X 1	X 22	X 1	M8*25 X 18	X 1	X 4

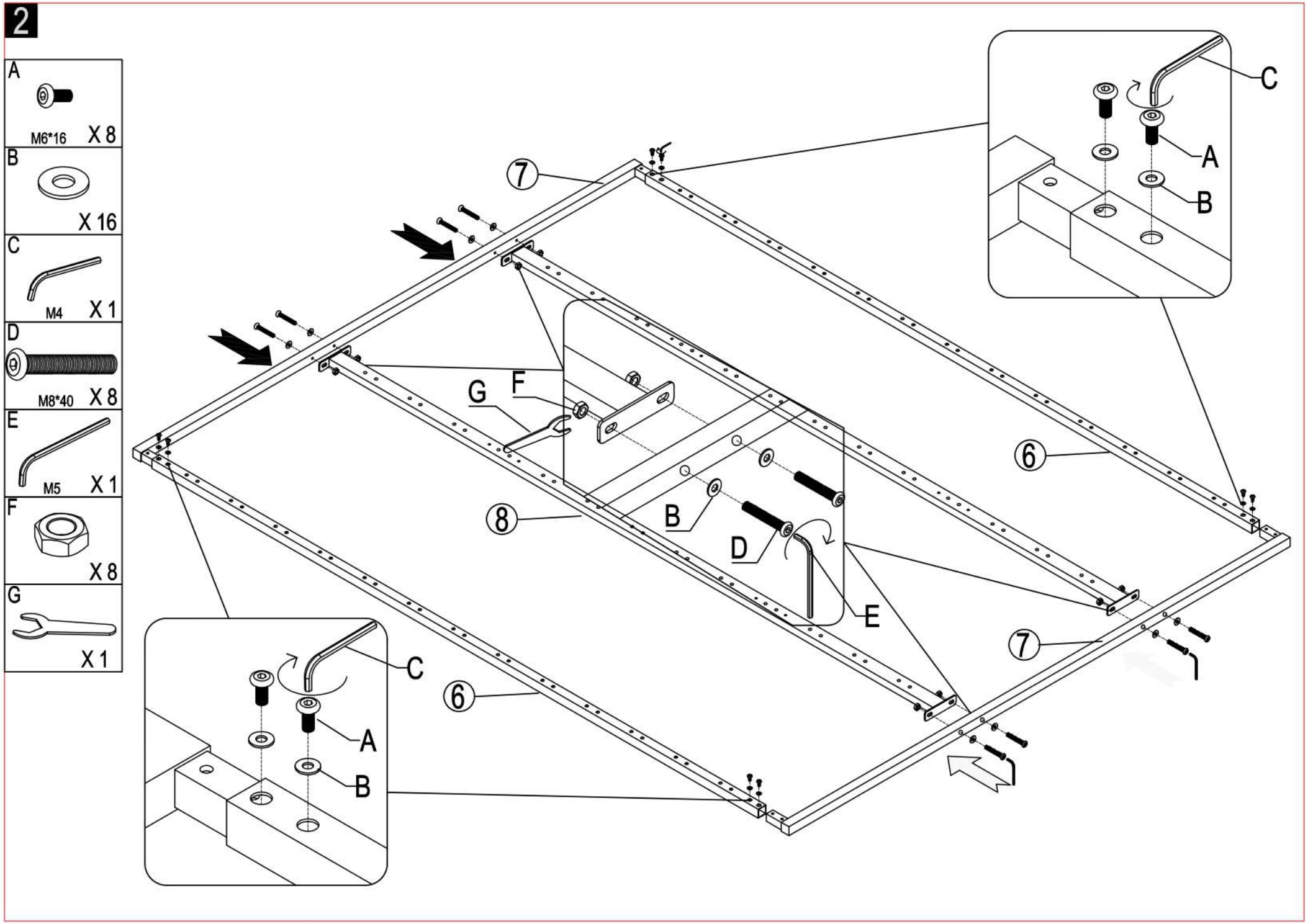
2
A
M6*16
X 8
B
X 16
C
M4
X 1
D
M8*40
X 8
E
M5
X 1
F
X 8
G
X 1
7
6
8
A
B
C
D
E
F
G

3

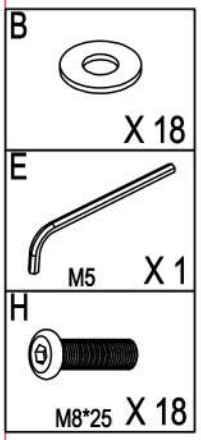

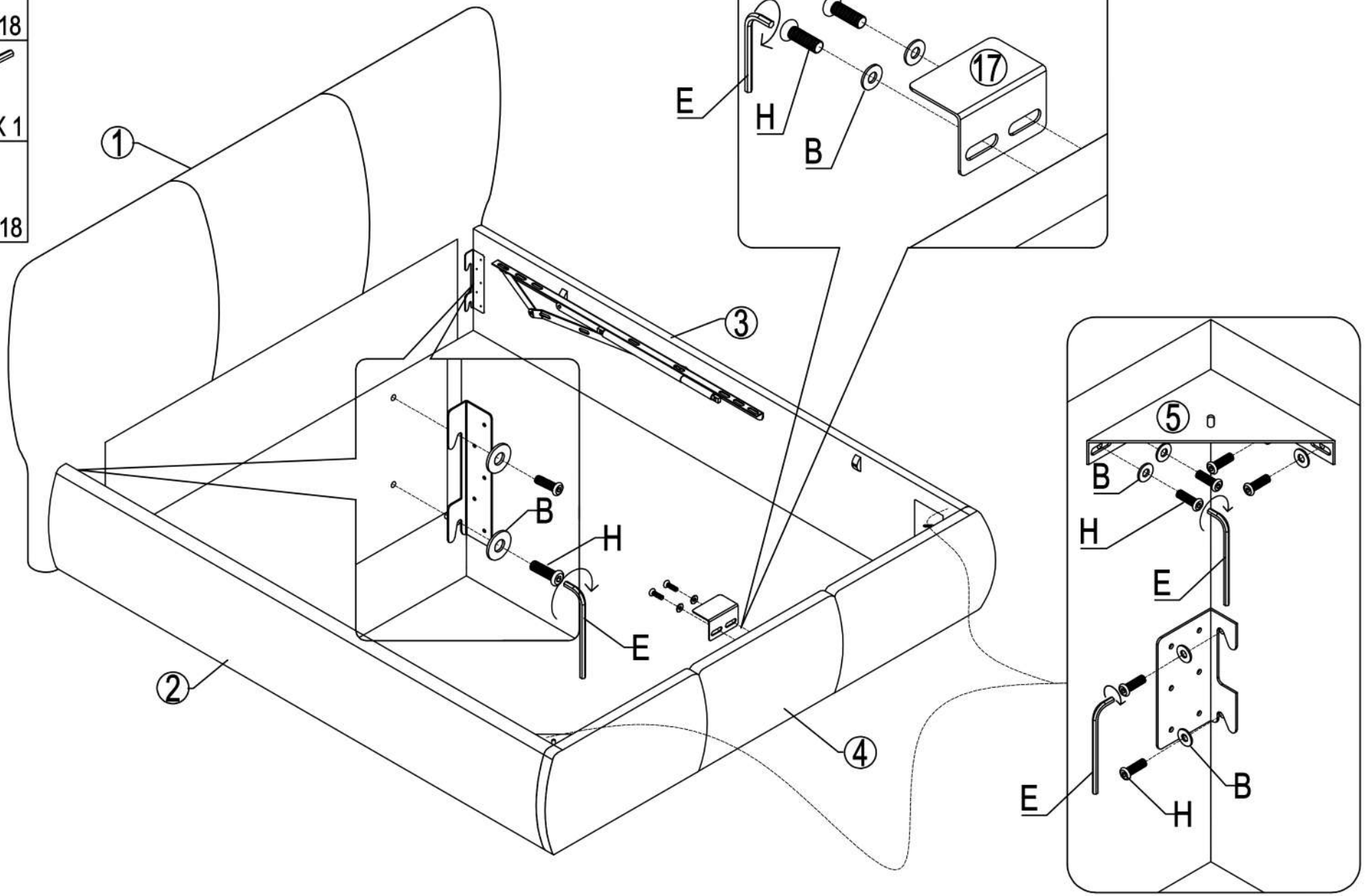

4

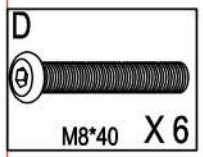

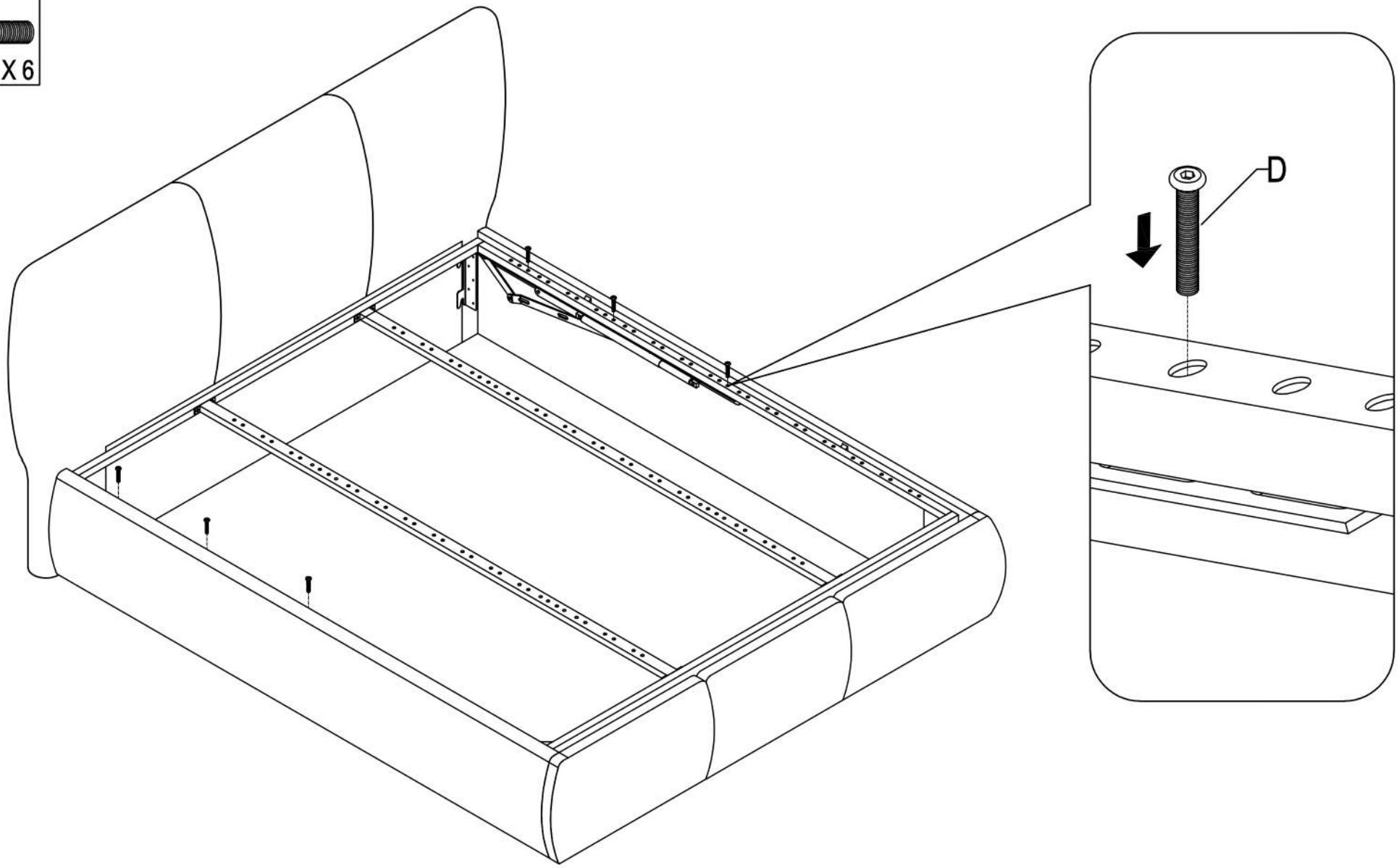

5

E

M5 X 1

F

X 6

G

X 1

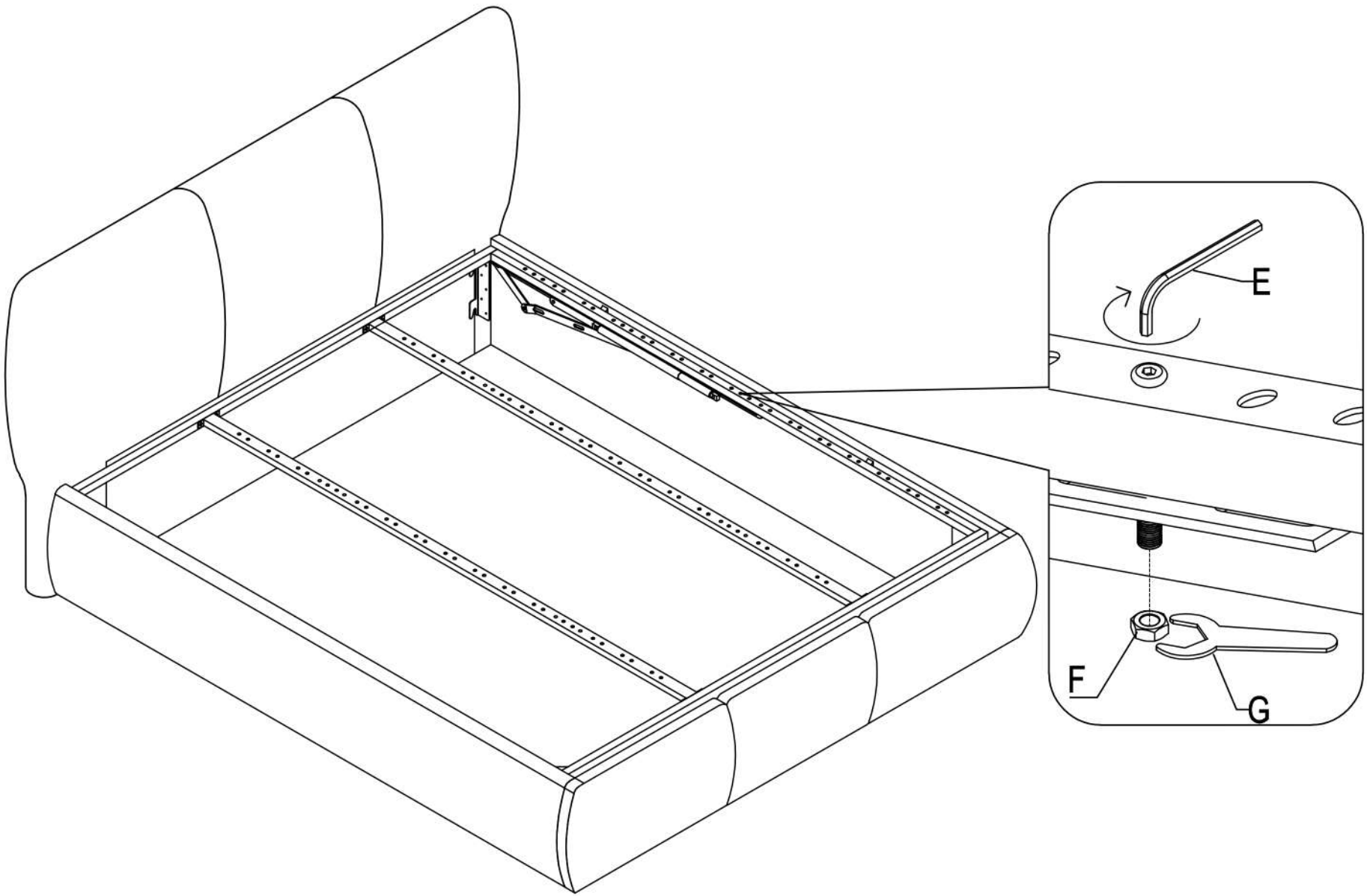

6

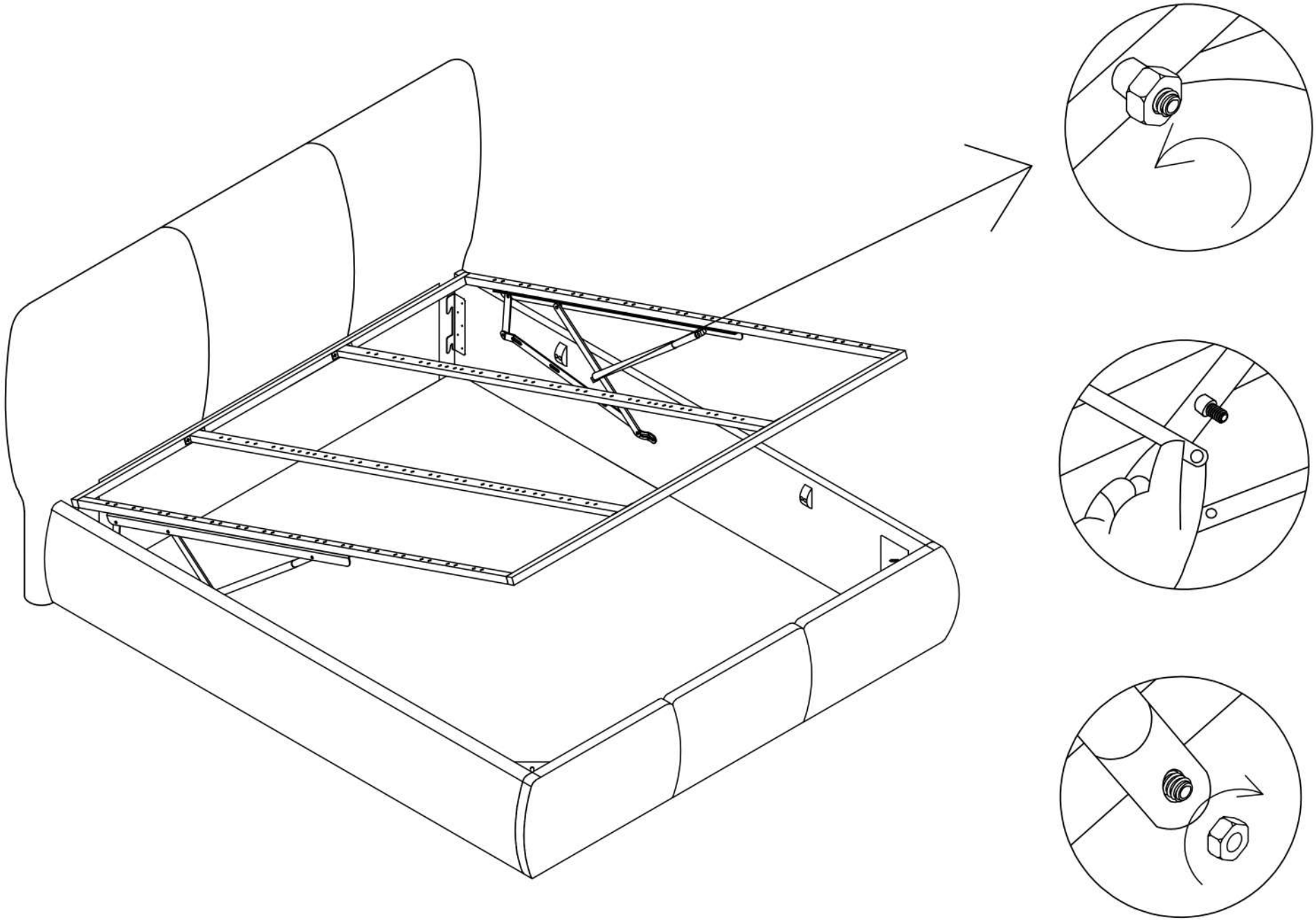

7

B

X 8

D

M8*40 X 8

E

M5 X 1

F

X 8

G

X 1

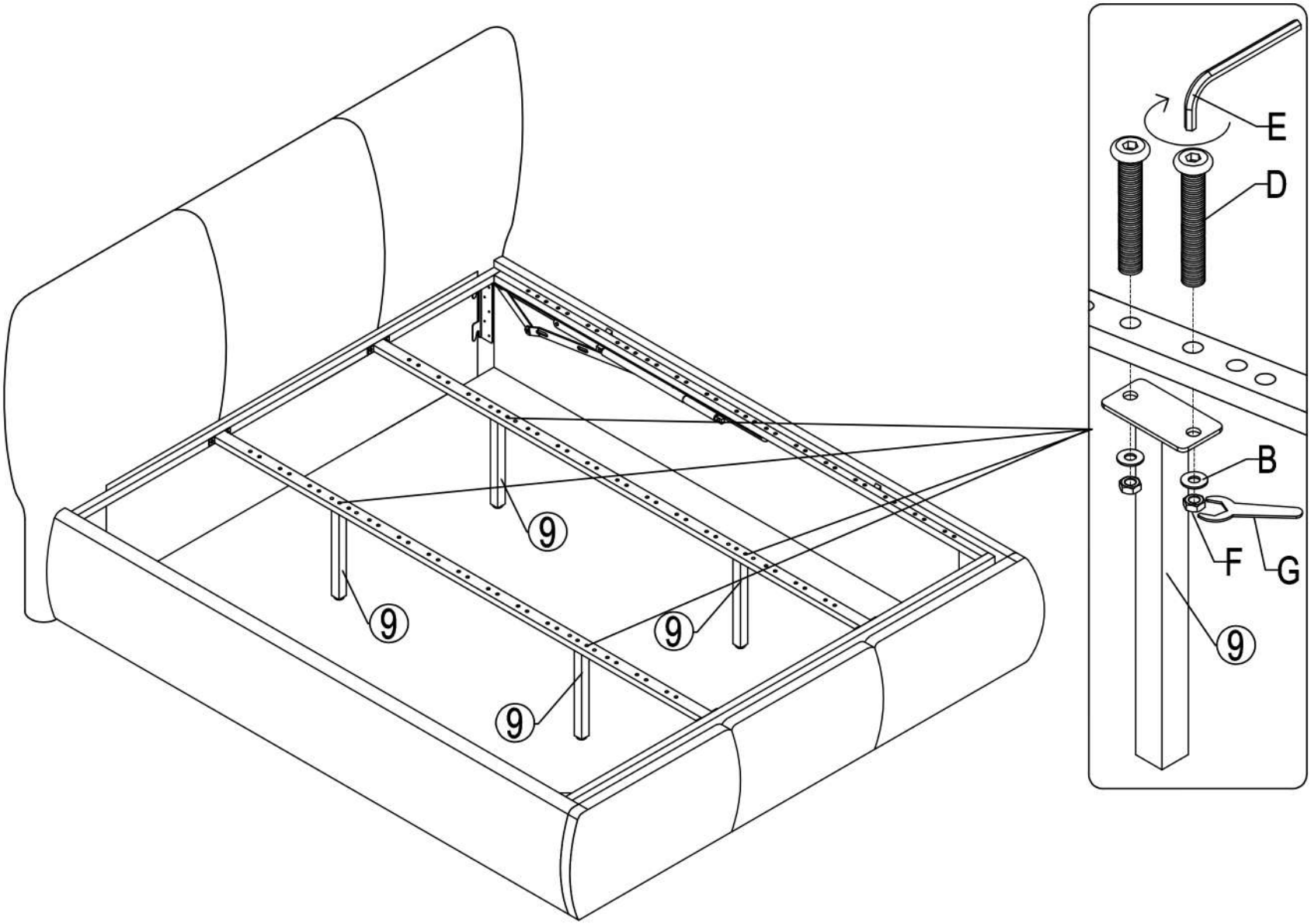

8

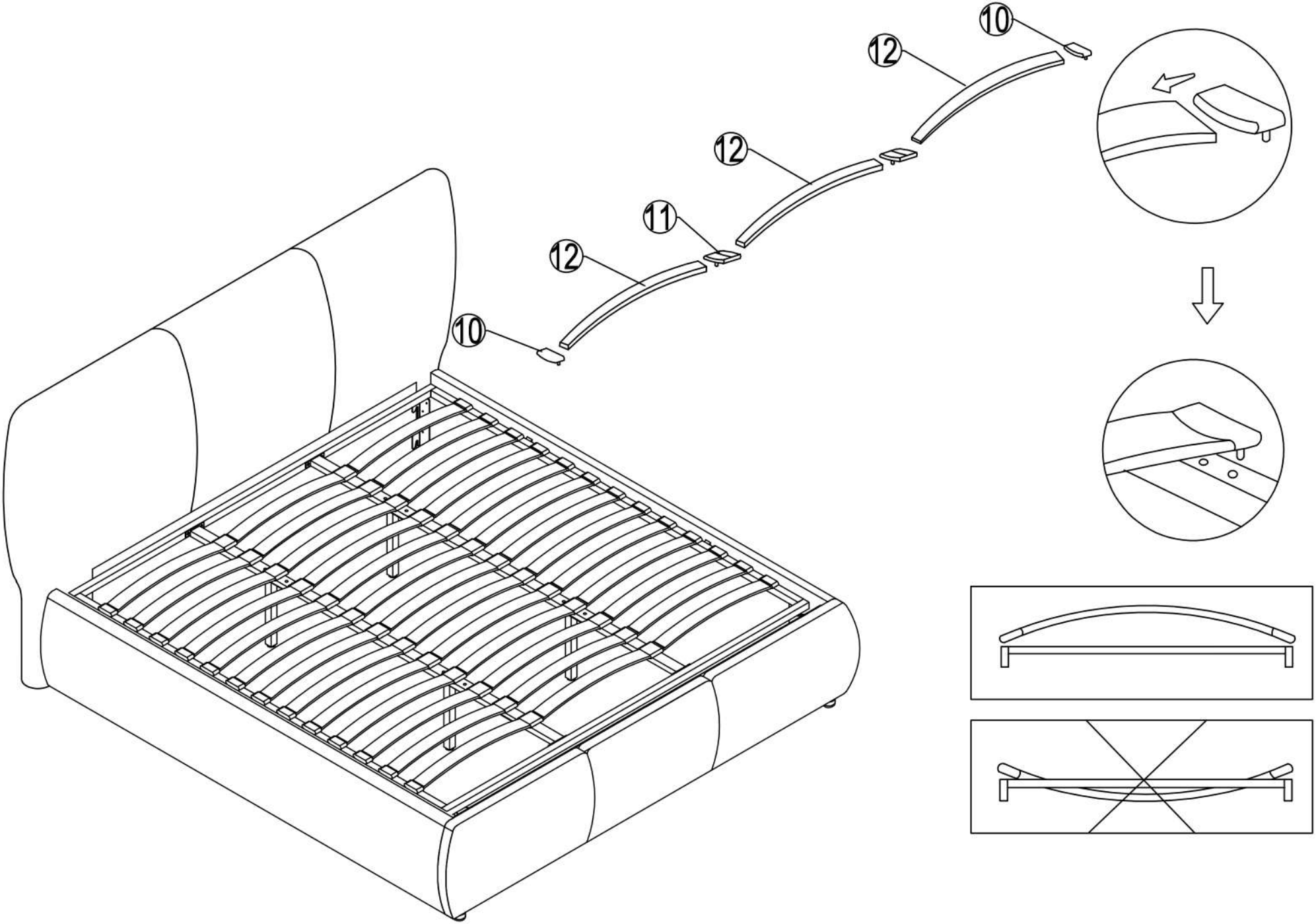

9

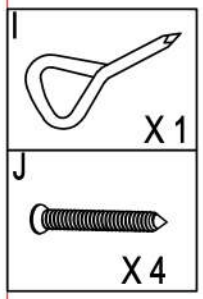

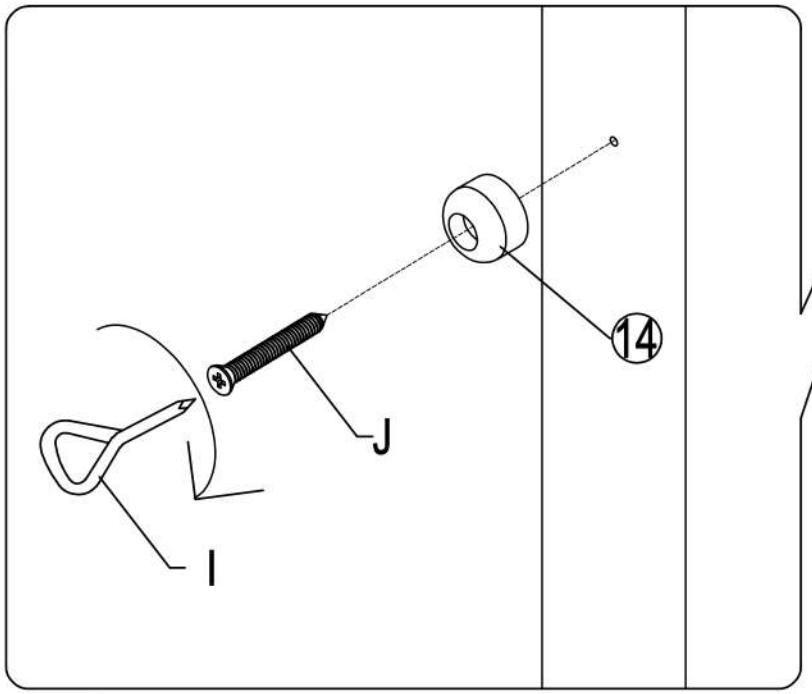

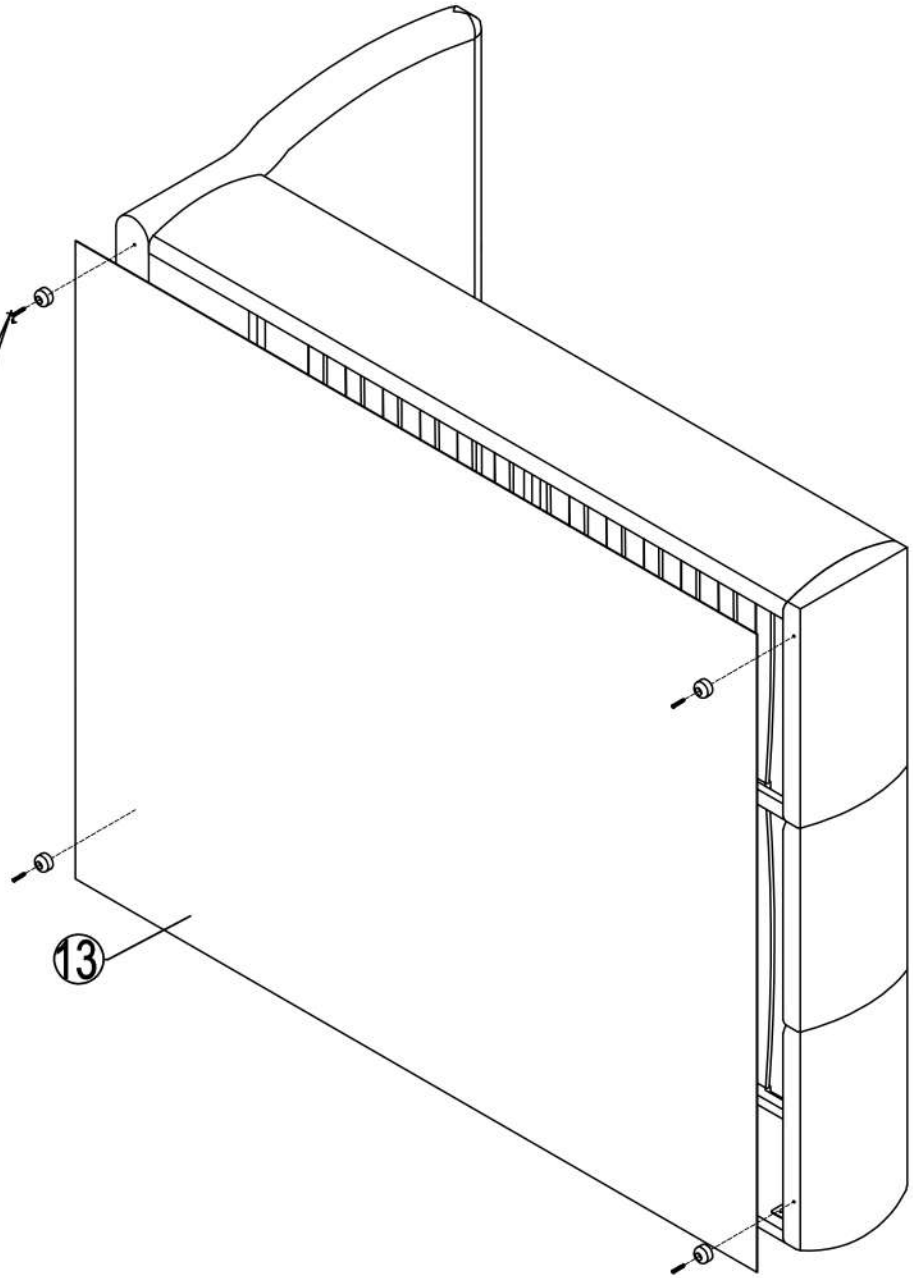

10

