# ORBIS

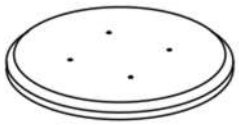
Ax1

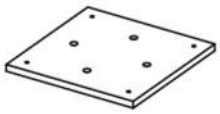
Bx1


Cx1


8*35mm Dx8


8*16*1.5 Ex8


Fx1

1

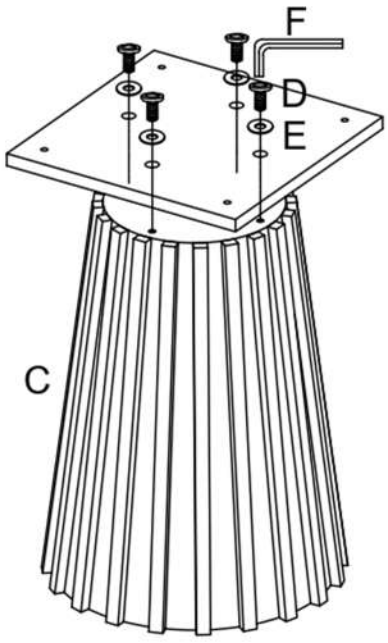


2

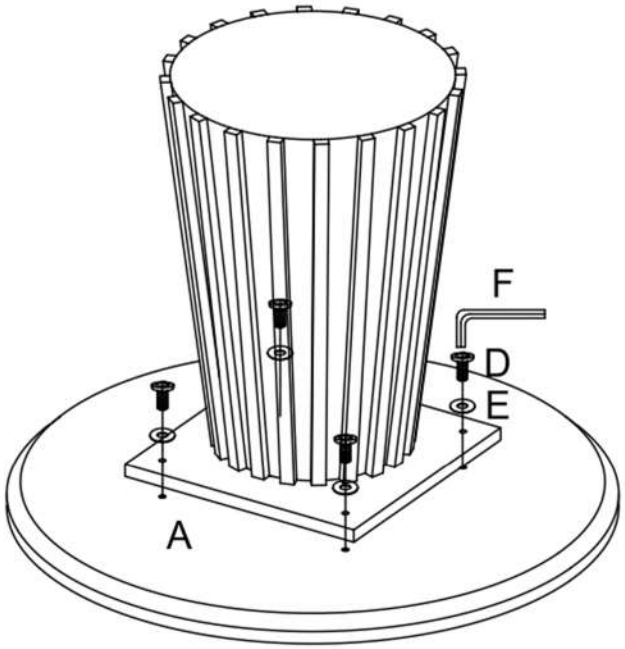


3

