RUPERT

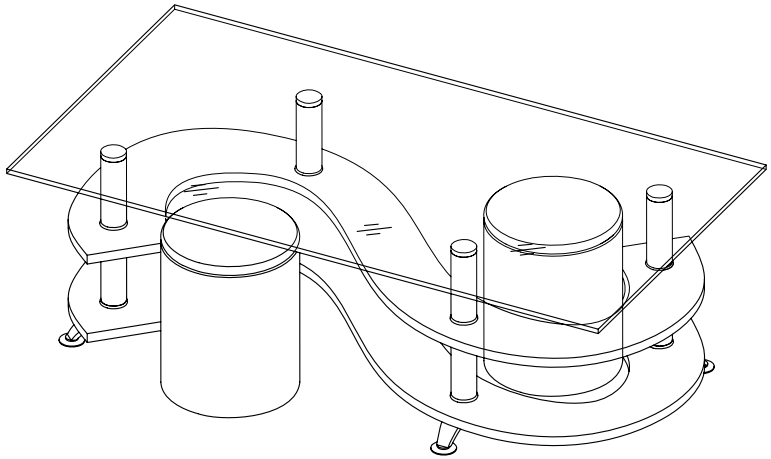

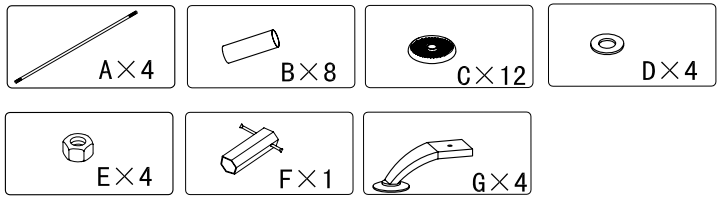

1

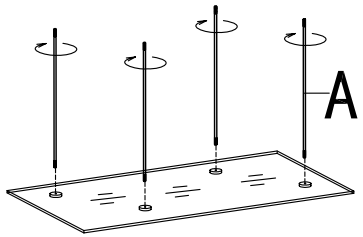

2

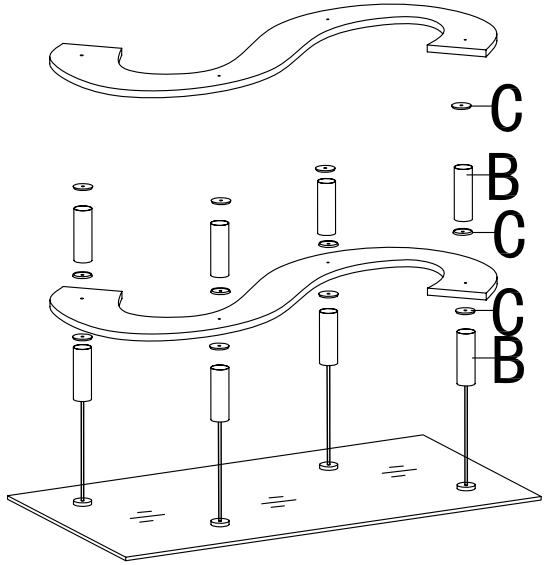
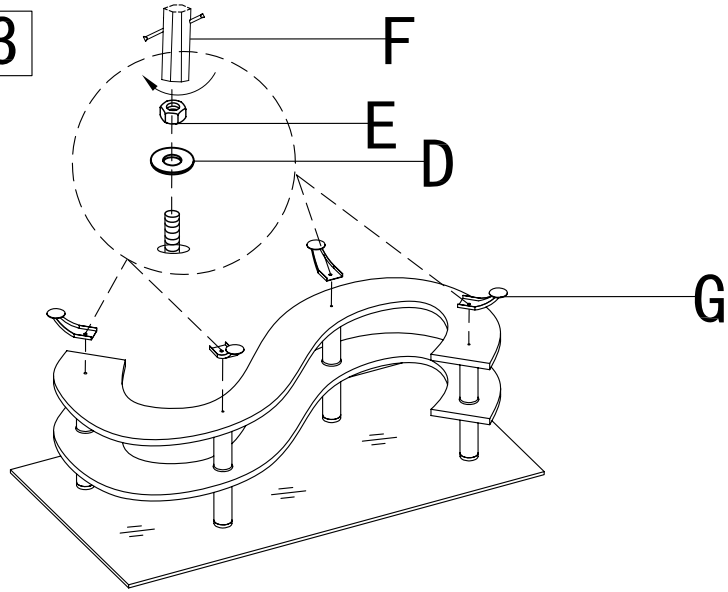
3