KALVADOS 2

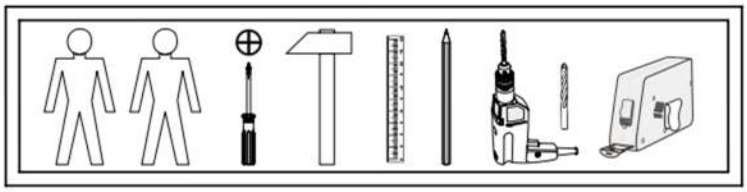

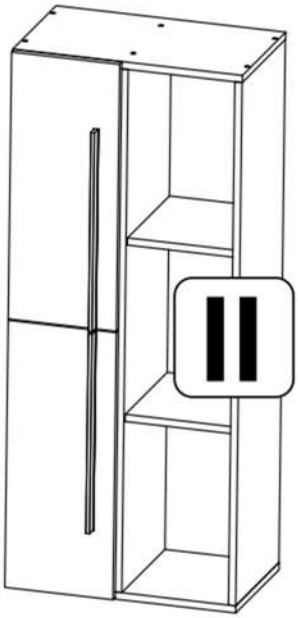

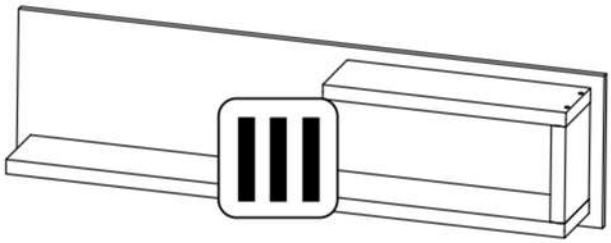

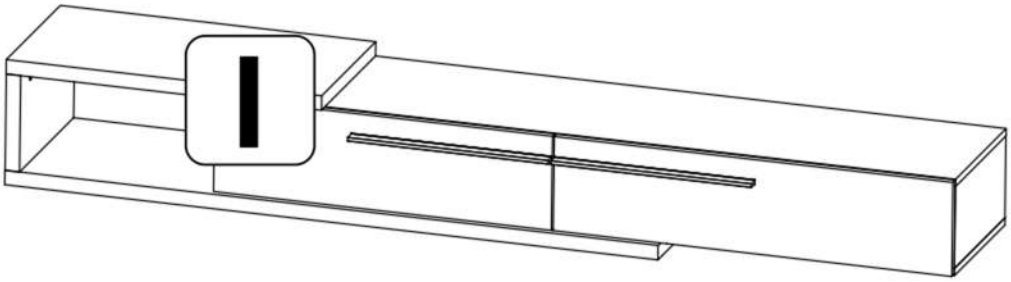

6x K0 **a44**	2x 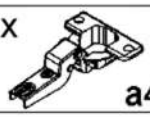 **a43**	12x ϕ15x12mm #16 **r1**	12x 20/9 **r16**	12x ϕ16 **s2**	40x ϕ8x30 mm **f1**
60x **l1**	8x 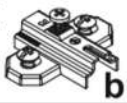 **b19**	1x **z1**	27x ϕ7x50 mm **e1**	2x **g2**	4x ϕ5x11 mm **e4**
16x ϕ3,5x15 mm **p51**	6x 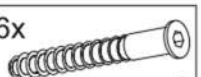 ϕ7x 60mm **e8**	6x 7x28mm **e22**	7x 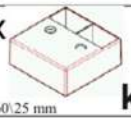 60x60\25 mm **k55**	14x ϕ4x35 mm **p6**	7x 20x13x3,5/1 mm **n108**
12x ϕ4x25 mm **p8**	4x 445 mm **c253/9**	7x ϕ2,9x16 mm **p55**	8x ϕ3,5x13 mm **p1**	2x L-230 **m48**	18x **s1**
2x **n122\1**	4x 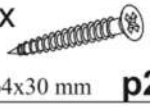 ϕ4x30 mm **p21**	2x 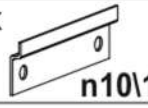 **n10\1**	16x ϕ5x17 mm **d1**	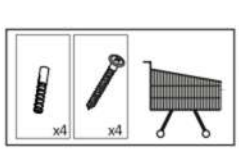 x4 x4	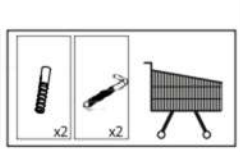 x2 x2

I

§1

A	B	C		D
1	KD1-001	750	210	2/2
2	KD1-002	885	210	2/2
3	KD1-101	199	350	2/2
4	KD1-102	183	350	2/2
5	KD1-103	199	350	2/2
6	KD1-104	215	375	2/2
7	KD1-201	1642	350	2/2
8	KD1-202	880	350	2/2
9	KD1-203	1450	375	2/2
10	KD1-204	700	375	2/2
11	KD1-705	100	100	1/2
12	KD1-901	887	210	2/2
13	KD1-905	747	226	2/2

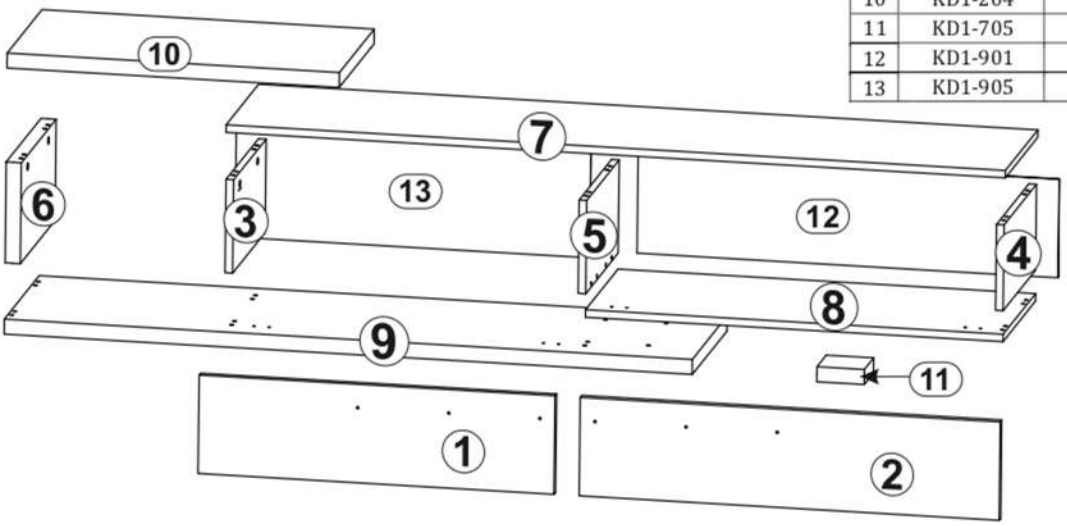

1

§2

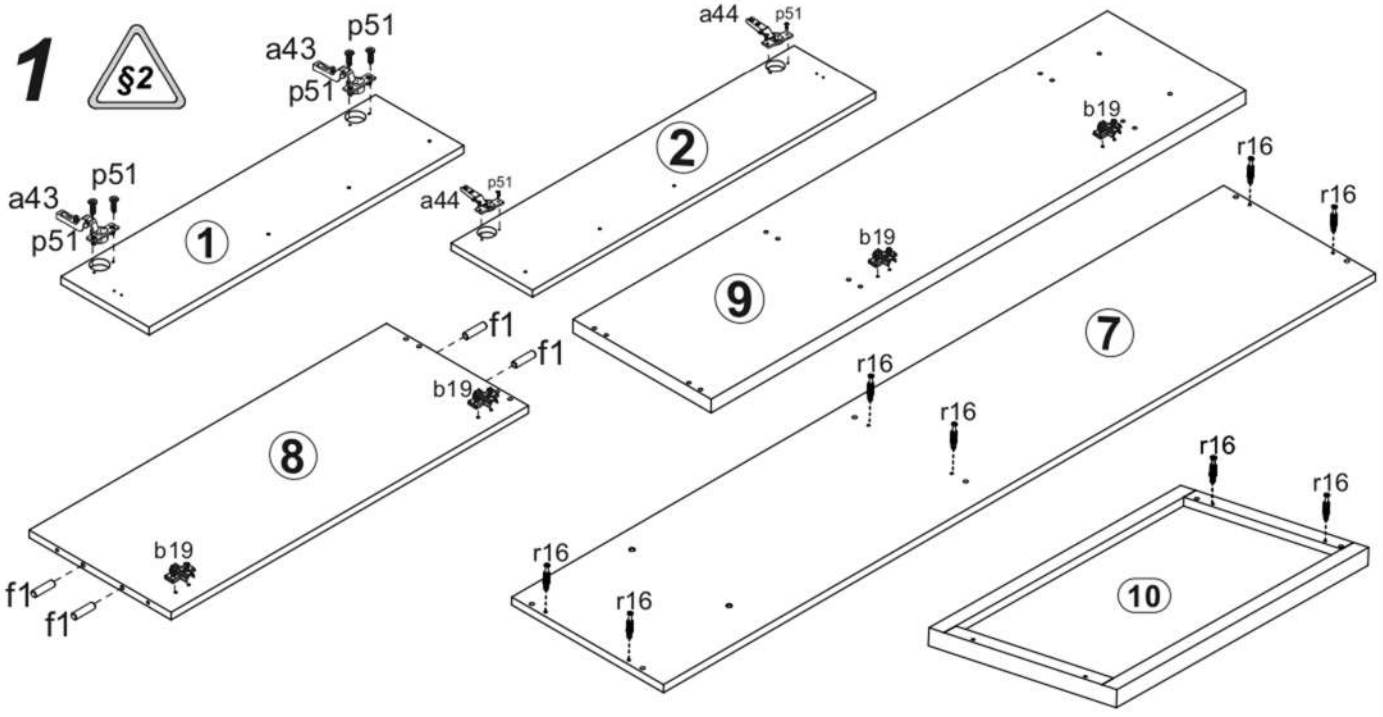

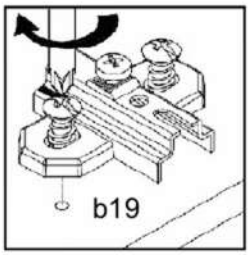

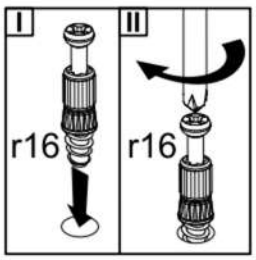

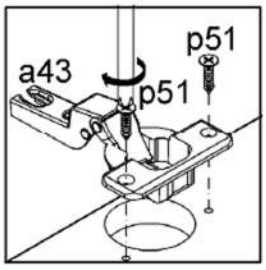

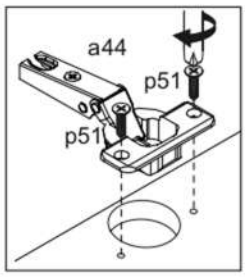

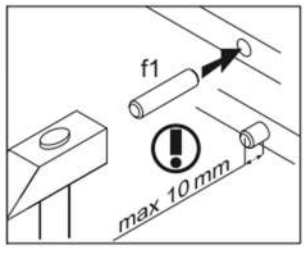

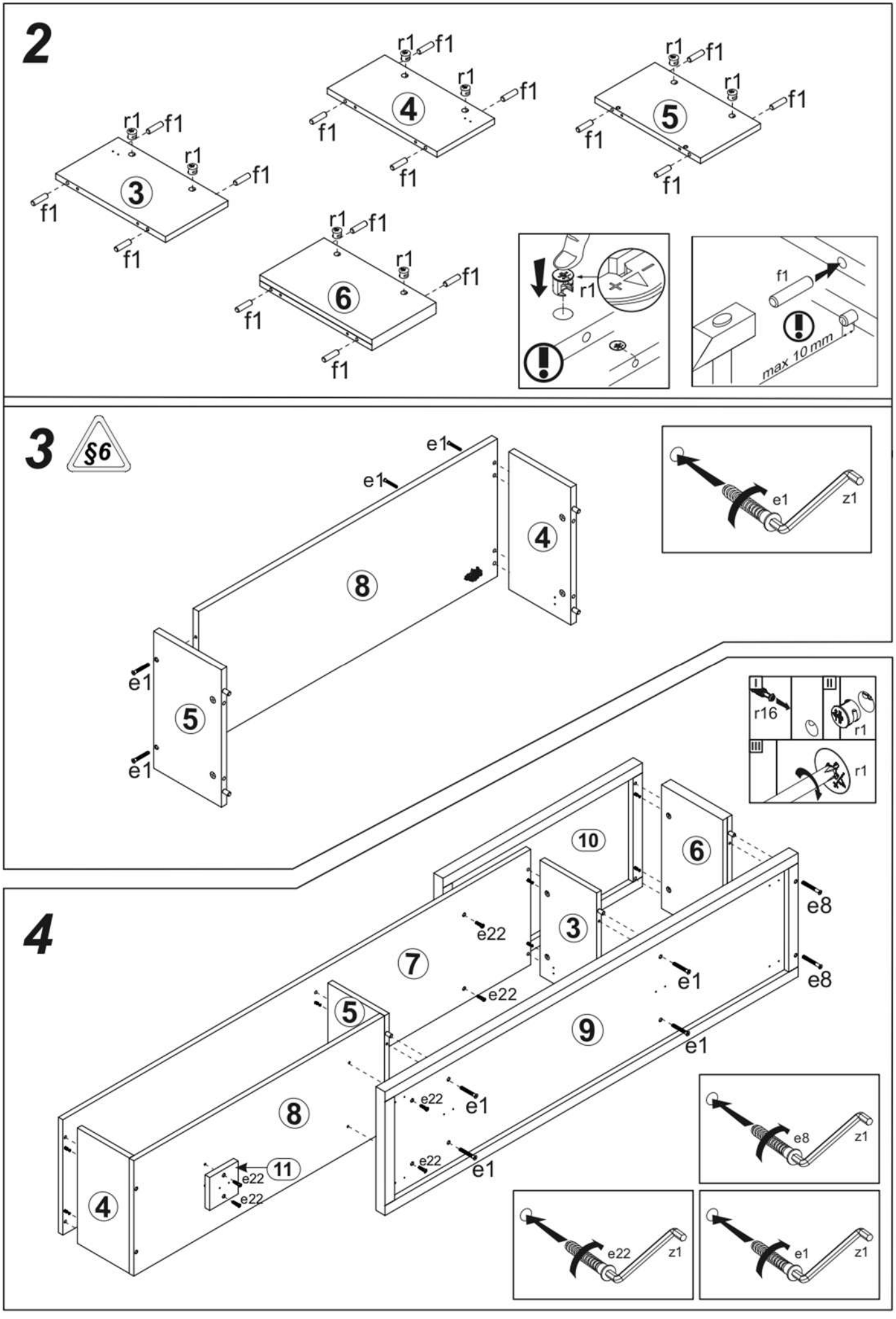
2
r1
f1
3
4
5
6
max 10 mm
3
§6
e1
8
4
5
z1
r16
r1
4
10
6
3
7
5
8
9
11
e22
e8
e1
z1

5

A
A=B
B

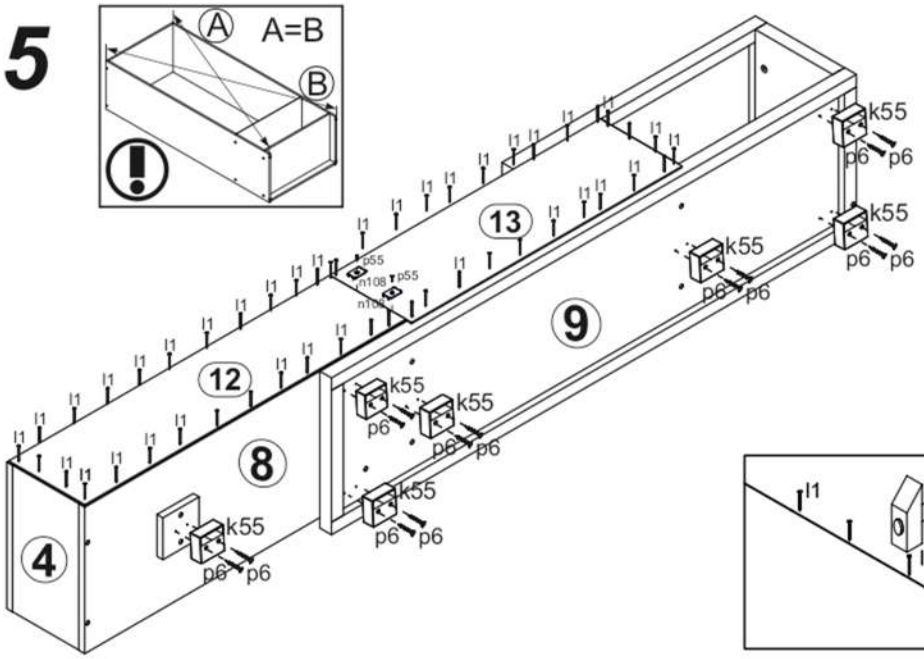
13
9
12
8
4
k55
p6
p55
n108
l1

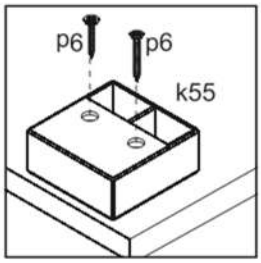
p6
p6
k55

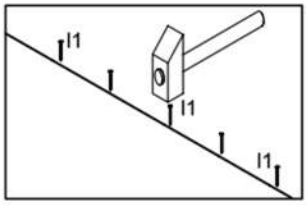
l1
l1
l1

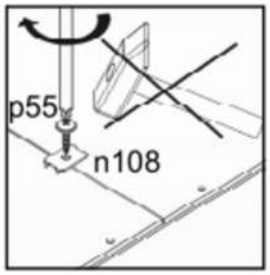
p55
n108

6

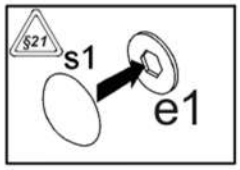
§21
s1
e1

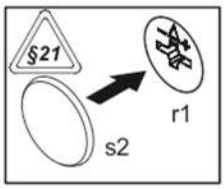
§21
r1
s2

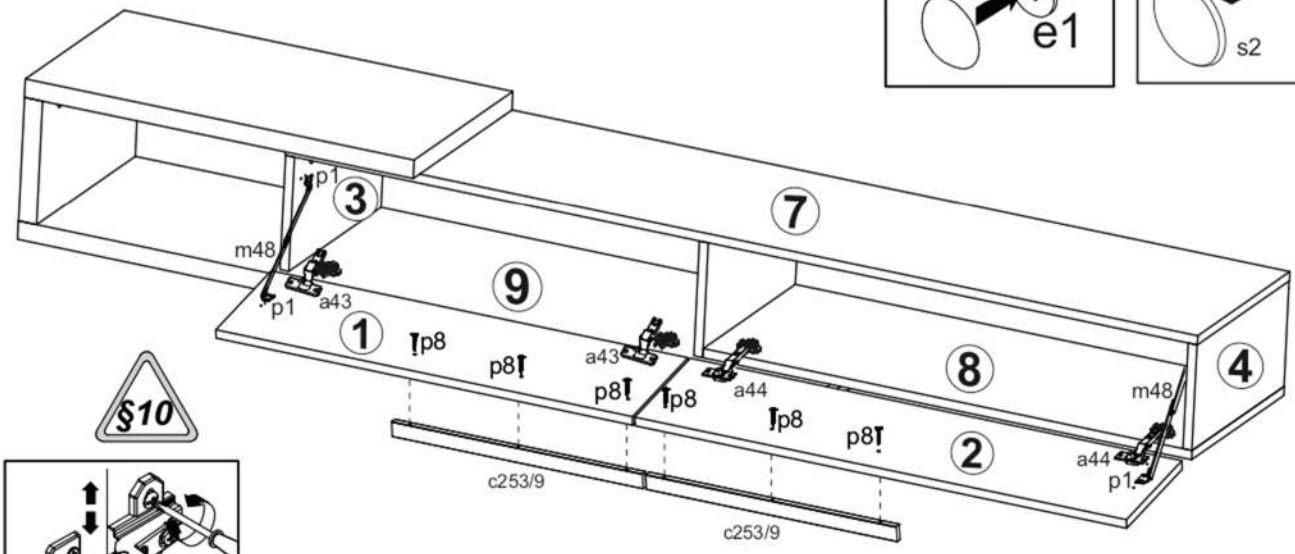
3
p1
m48
p1
a43
9
1
p8
p8
a43
p8
p8
7
8
a44
p8
p8
p8
4
m48
2
a44
p1
c253/9
c253/9

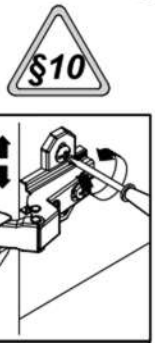
§10

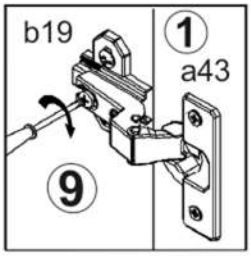
b19
1
a43
9

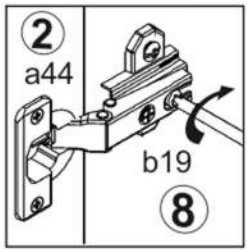
2
a44
b19
8

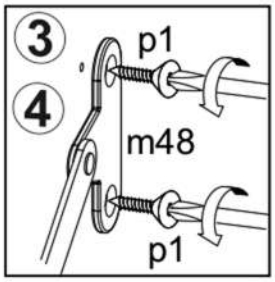
3
p1
4
m48
p1

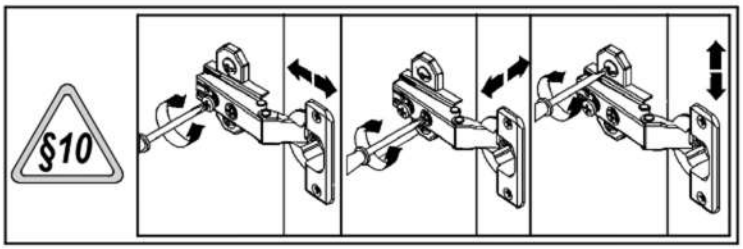
§10

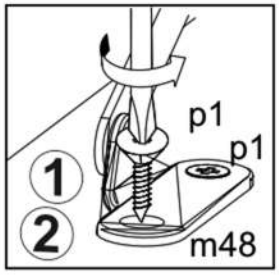
p1
p1
1
2
m48

II

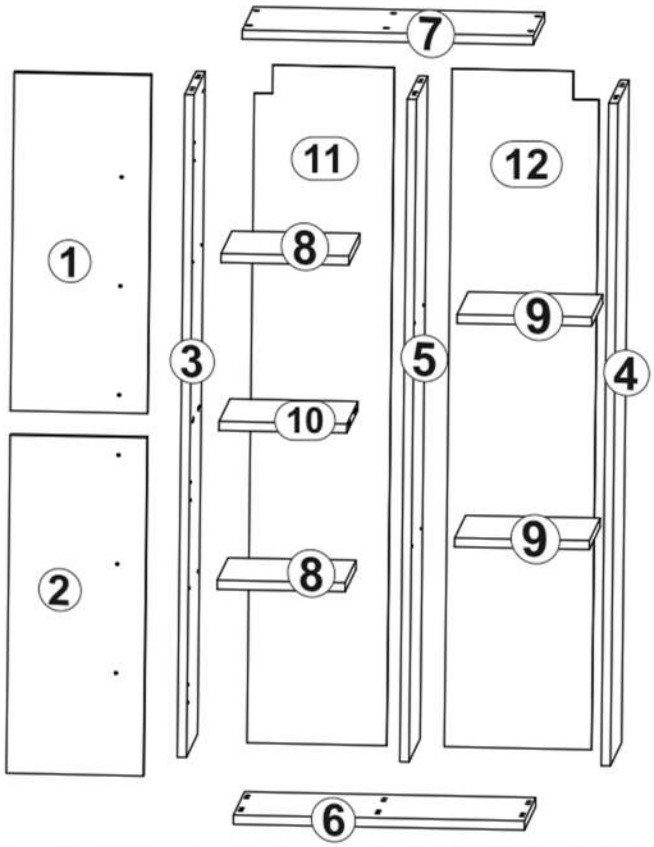

§1

A	B	C		D
1	KD1-003	596	240	1/2
2	KD1-004	596	240	1/2
3	KD1-105	1168	300	1/2
4	KD1-106	1168	300	1/2
5	KD1-107	1168	300	1/2
6	KD1-205	510	300	1/2
7	KD1-208	510	300	1/2
8	KD1-301	224	290	1/2
9	KD1-302	236	290	1/2
10	KD1-305	224	290	1/2
11	KD1-903	1195	245	1/2
12	KD1-904	1195	258	1/2

1

§2

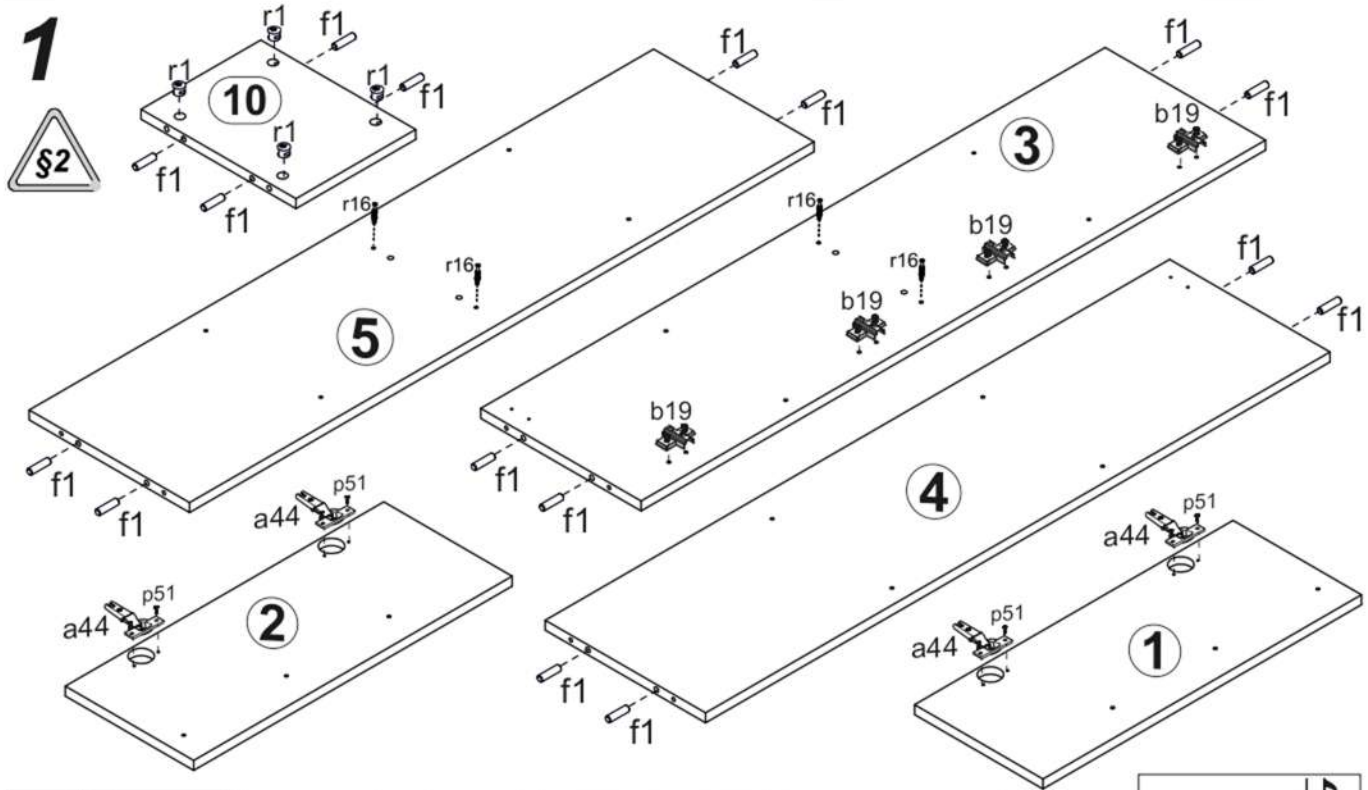

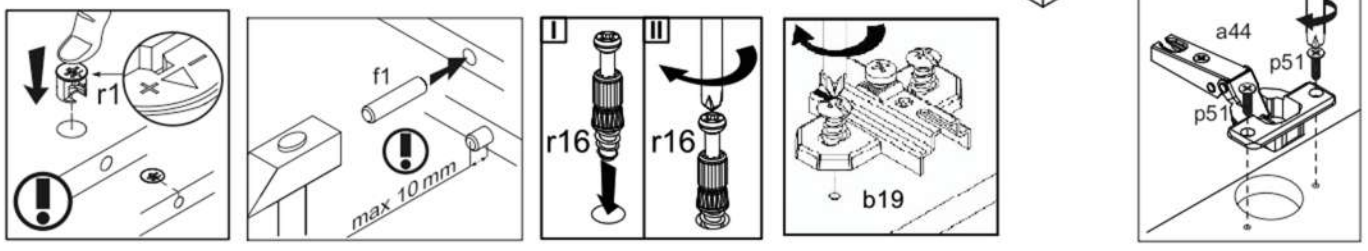

2 §6

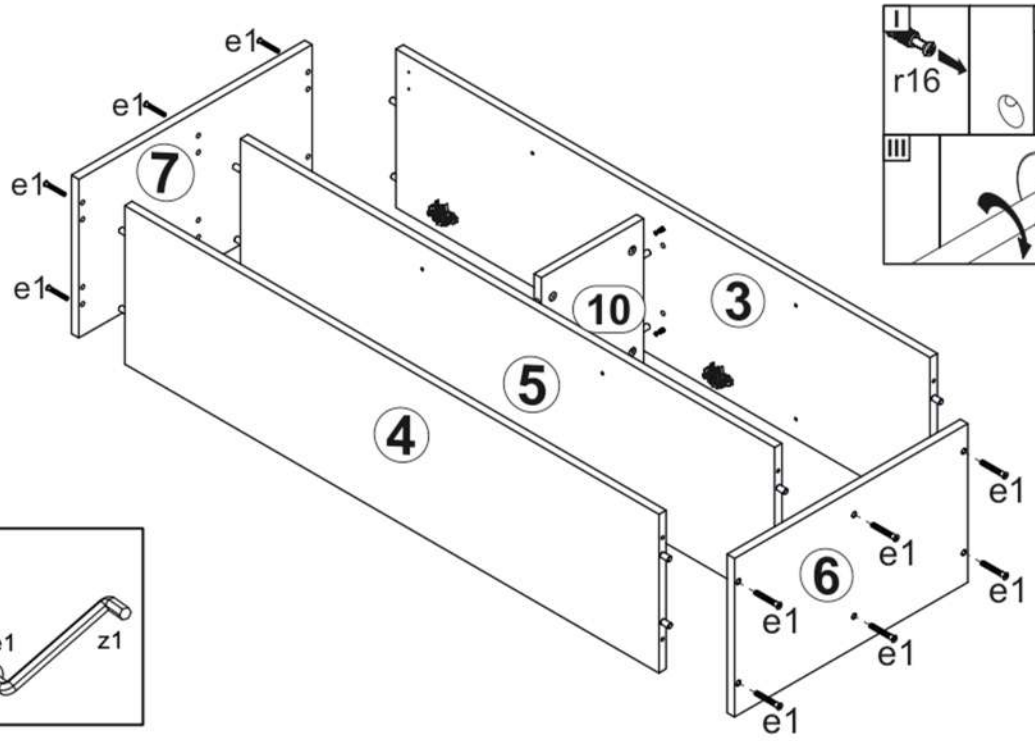
e1
e1
e1
e1
7
10
3
5
4
6
e1
e1
e1
e1
e1
e1

r16
r1
r1

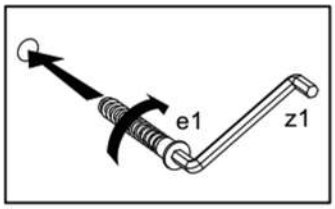
e1
z1

3

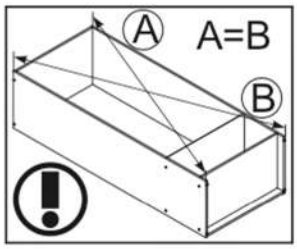
A
A=B
B

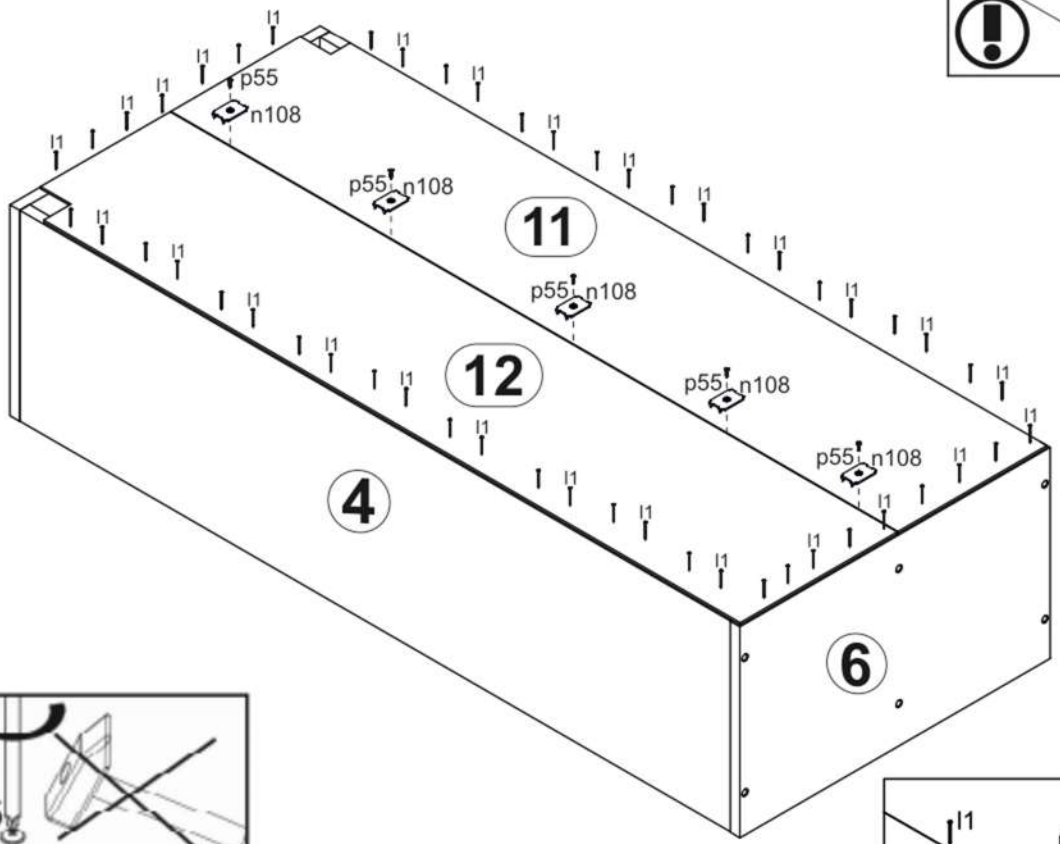
l1
p55
n108
11
12
4
6

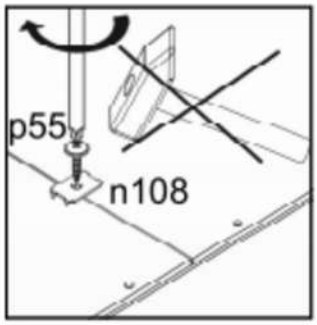
p55
n108

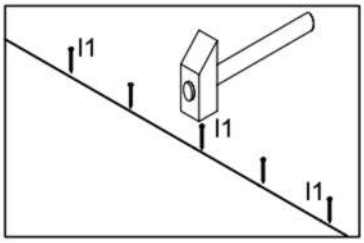
l1
l1
l1

4

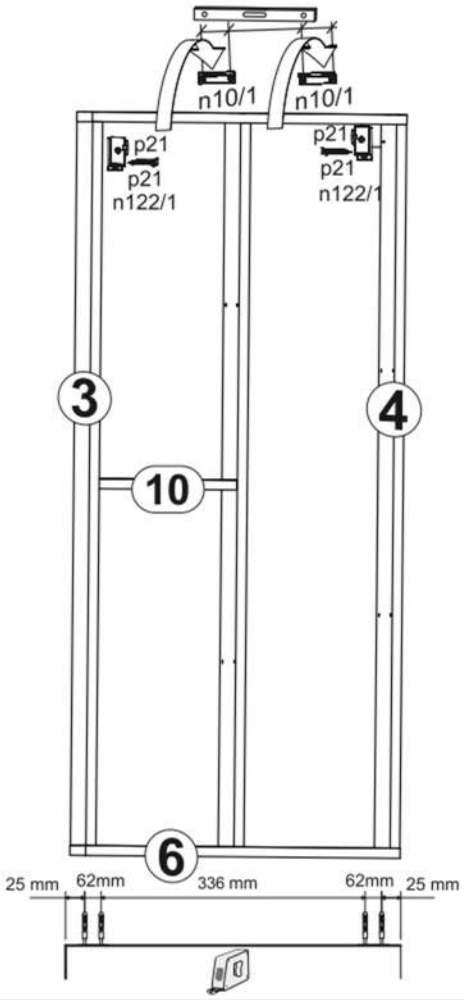
§4
n10/1
n10/1
p21
p21
n122/1
p21
p21
n122/1
3
4
10
6
25 mm
62mm
336 mm
62mm
25 mm

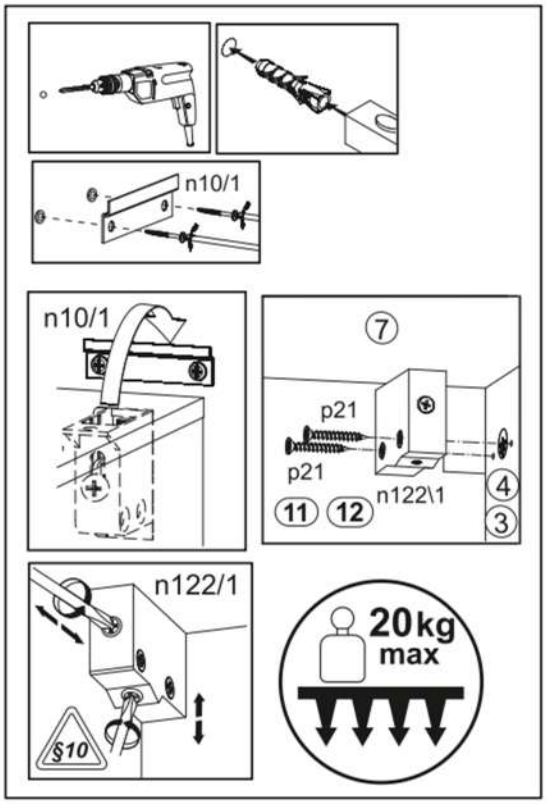
n10/1
n10/1
7
p21
p21
n122\1
11
12
4
3
n122/1
§10
20kg
max

5

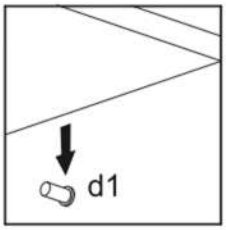
d1

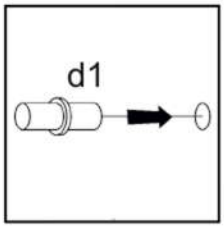
d1

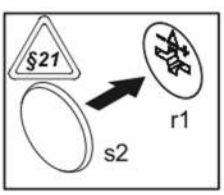
§21
r1
s2

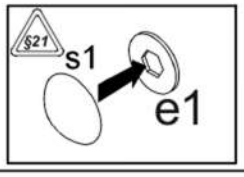
§21
s1
e1

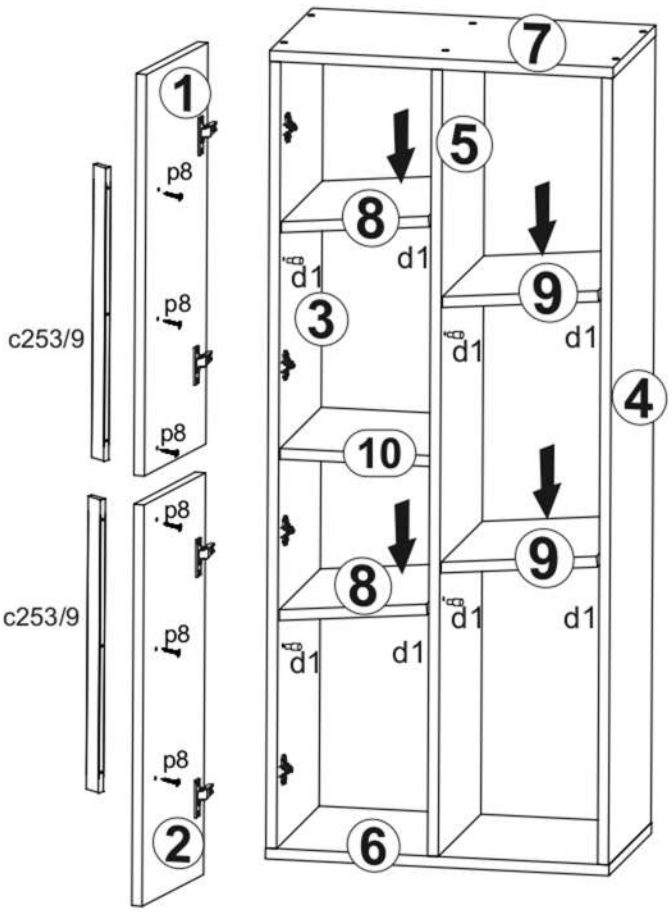
1
p8
p8
p8
c253/9
c253/9
p8
p8
p8
2
7
5
8
d1
d1
3
d1
9
d1
d1
4
10
8
9
d1
d1
d1
d1
6

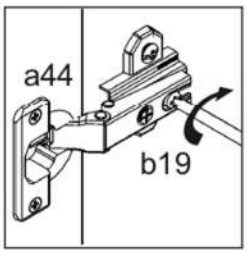
a44
b19

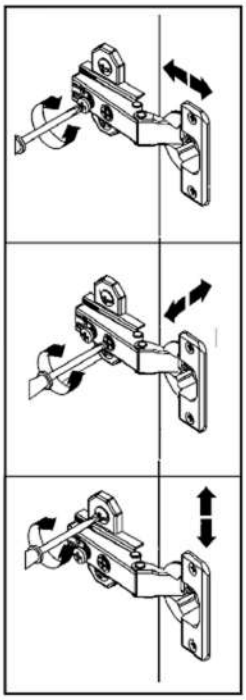

§10

A	B	C		D
1	KD1-111	216	170	1/2
2	KD1-303	1240	170	1/2
3	KD1-304	540	170	1/2
4	KD1-405	1300	340	2/2

§1

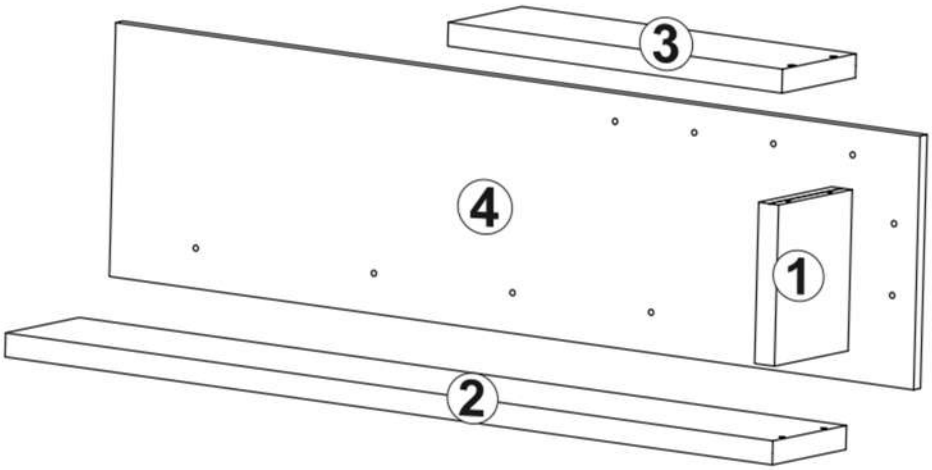

1 §2

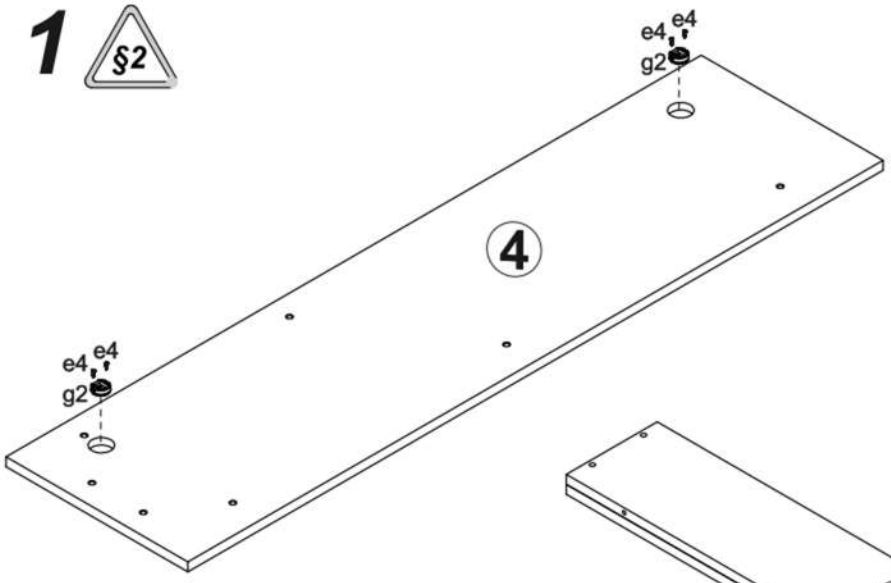

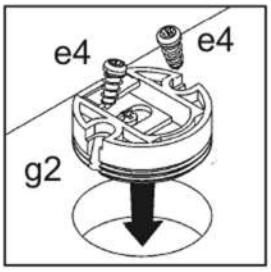

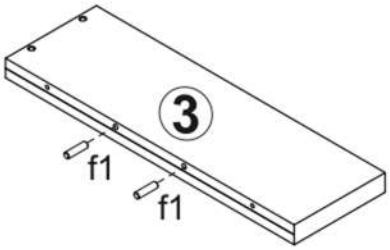

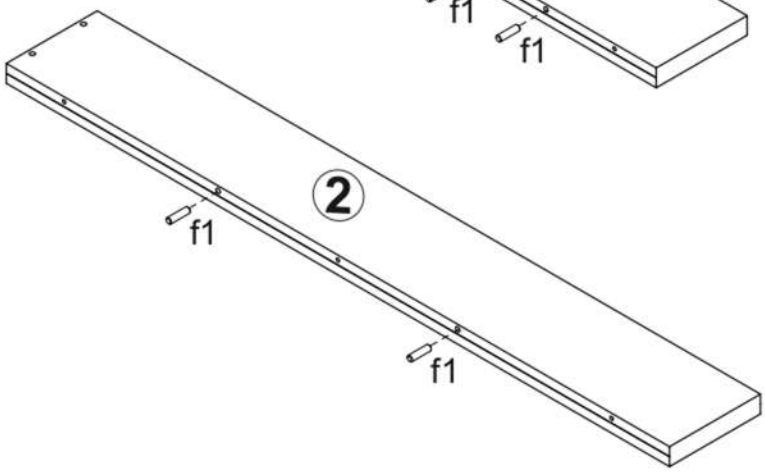

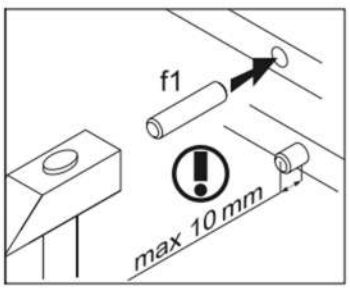

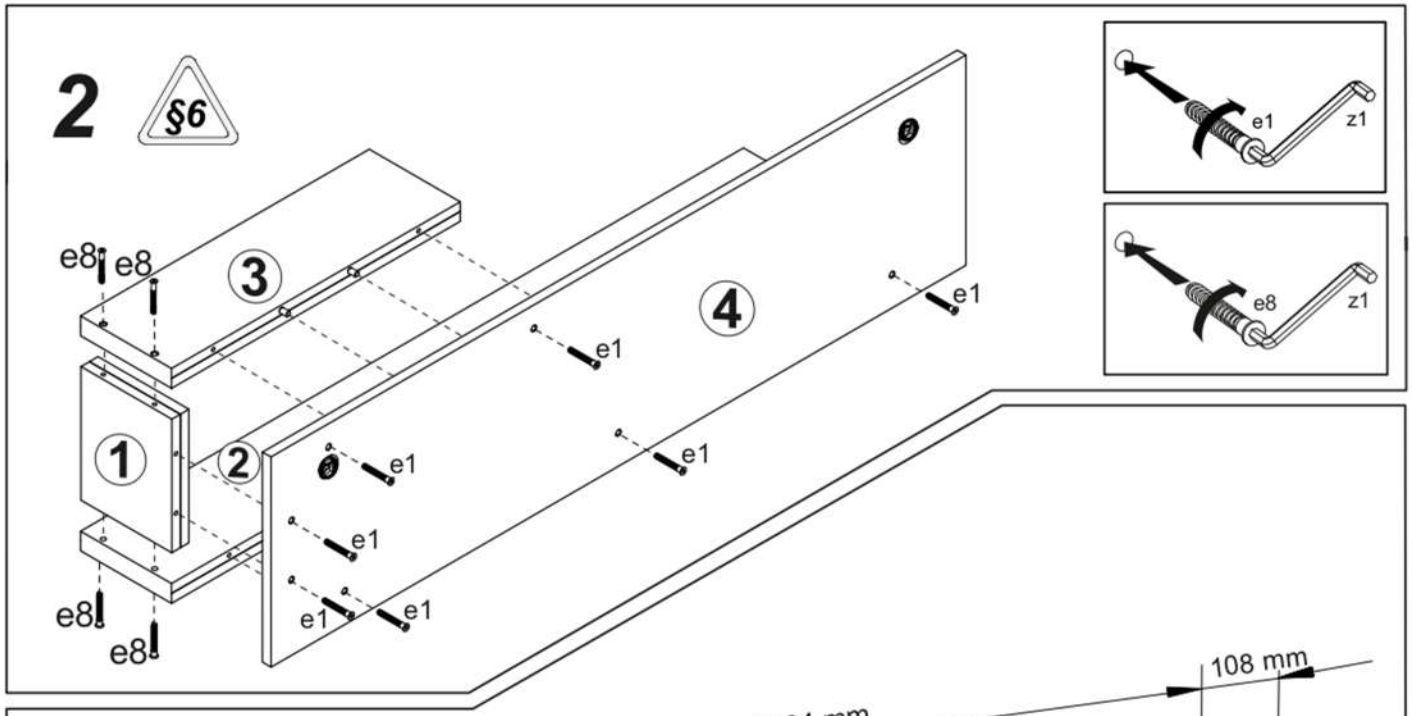
2
§6
e8
e8
3
4
e1
e1
e1
1
2
e1
e1
e1
e1
e8
e8
e1
z1
e8
z1

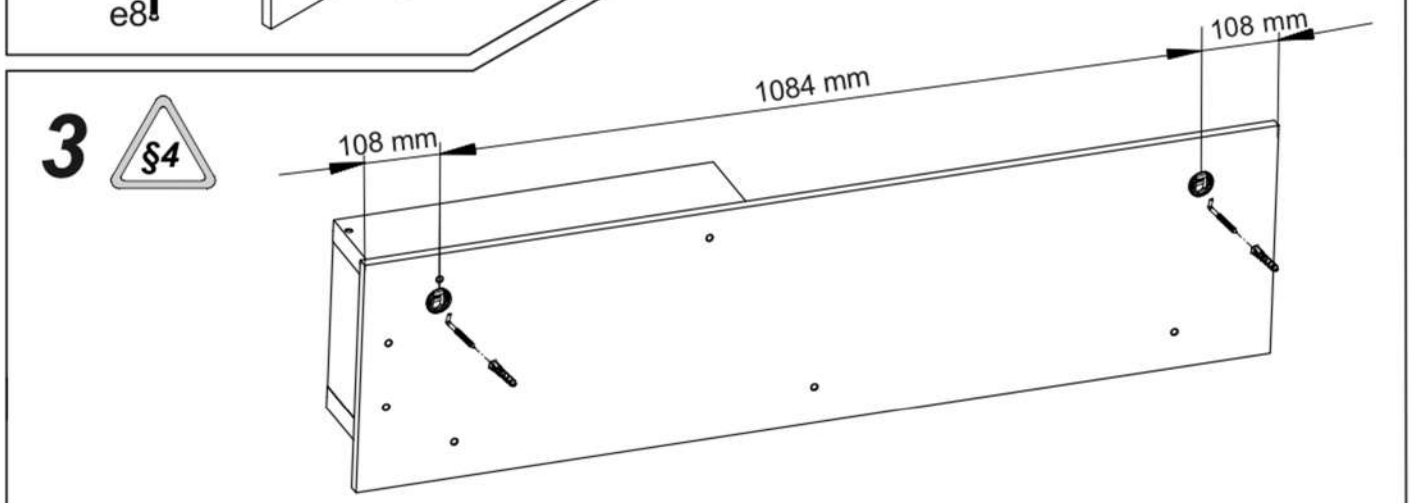
3
§4
108 mm
1084 mm
108 mm

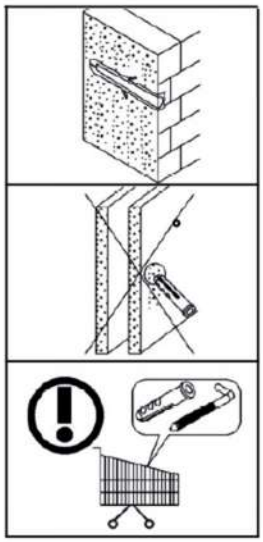

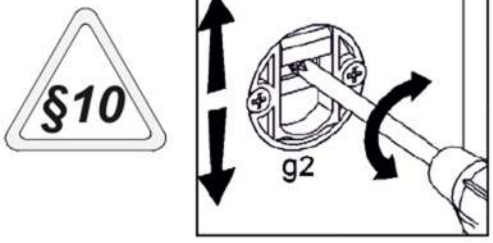
§10
g2

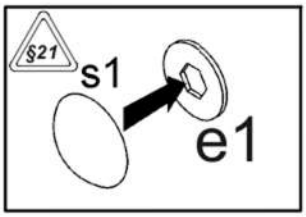
§21
s1
e1

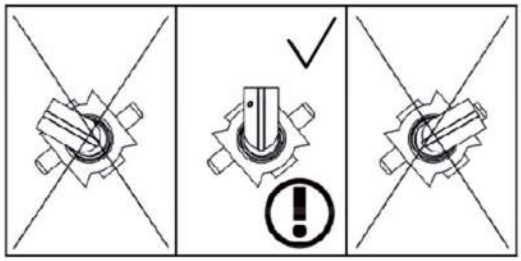

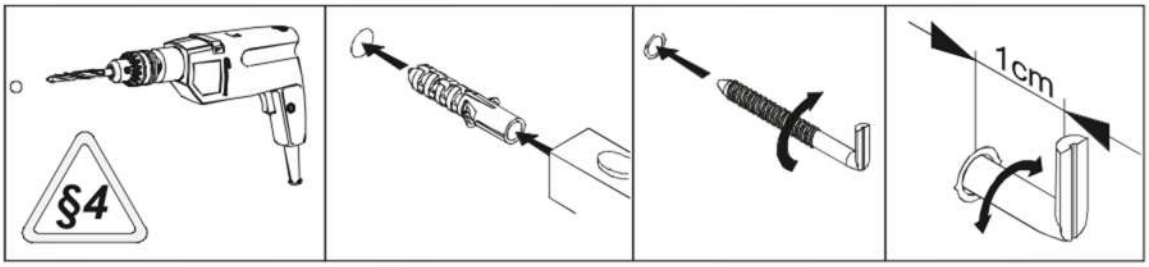
§4
1cm