DZ-80

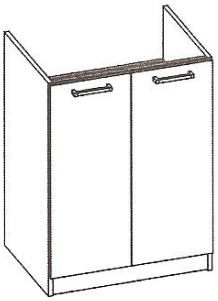

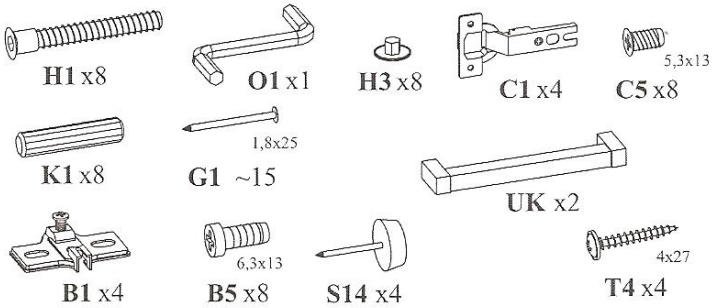
H1 x8
O1 x1
H3 x8
C1 x4
5,3x13
C5 x8
K1 x8
1,8x25
G1 ~15
UK x2
B1 x4
6,3x13
B5 x8
S14 x4
4x27
T4 x4

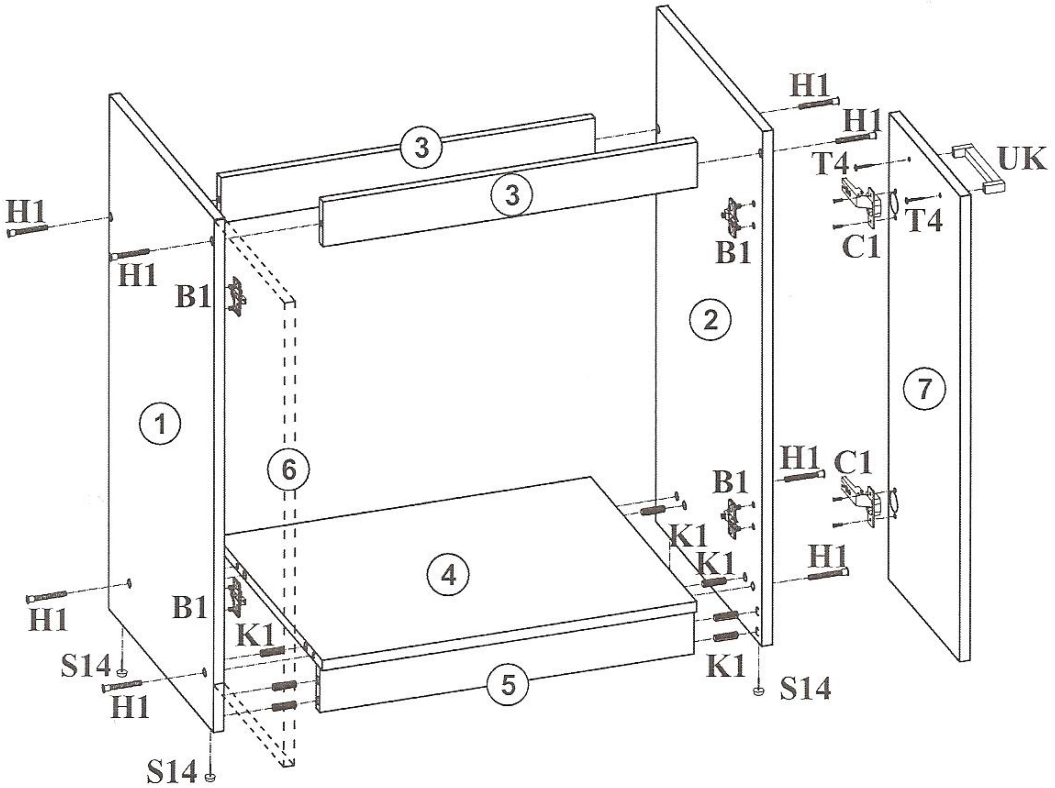
H1
H1
B1
3
3
H1
H1
T4
UK
T4
C1
B1
2
1
7
6
H1
C1
B1
K1
K1
H1
4
H1
B1
K1
S14
H1
5
K1
S14
S14

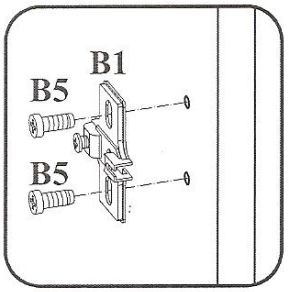
B1
B5
B5

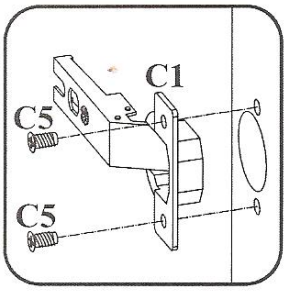
C1
C5
C5

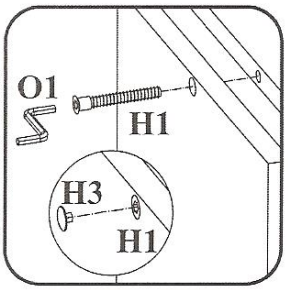
O1
H1
H3
H1

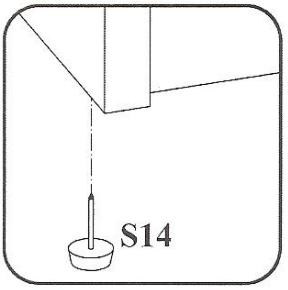
S14

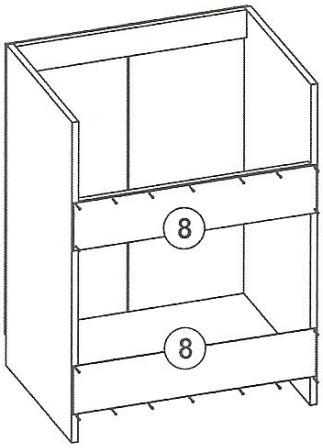
8
8

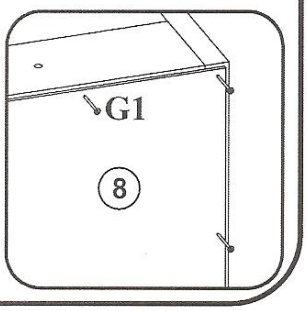
G1
8