SK NÁVOD NA MONTÁŽ
CZ MONTÁŽNÍ NÁVOD
HU SZERELÉSI UTASÍTÁS
DE MONTAGEANLEITUNG

RACHEL KOMODA 2

1470 × 837 × 350 mm

ID	ID			
09251	2	1470*347*22	2x	1/2
09453	3	772*327*16	1x	1/2
09454	4	772*327*16	1x	1/2
09455	5	772*327*16	1x	1/2
09456	6	170*237*16	1x	2/2
09457	7	810*486*2,5	3x	2/2
09241	8	468*326*16	1x	1/2
09252	9	952*326*16	1x	1/2
09458	10	480*606*16	1x	2/2
09247	11	480*606*16	2x	2/2
09247	12	480*156*16	3x	2/2
06112	13	300*120*16	3x	1/2
09249	14	428*100*16	3x	2/2
06113	15	300*120*16	3x	2/2
09250	16	306*438*2,5	3x	1/2

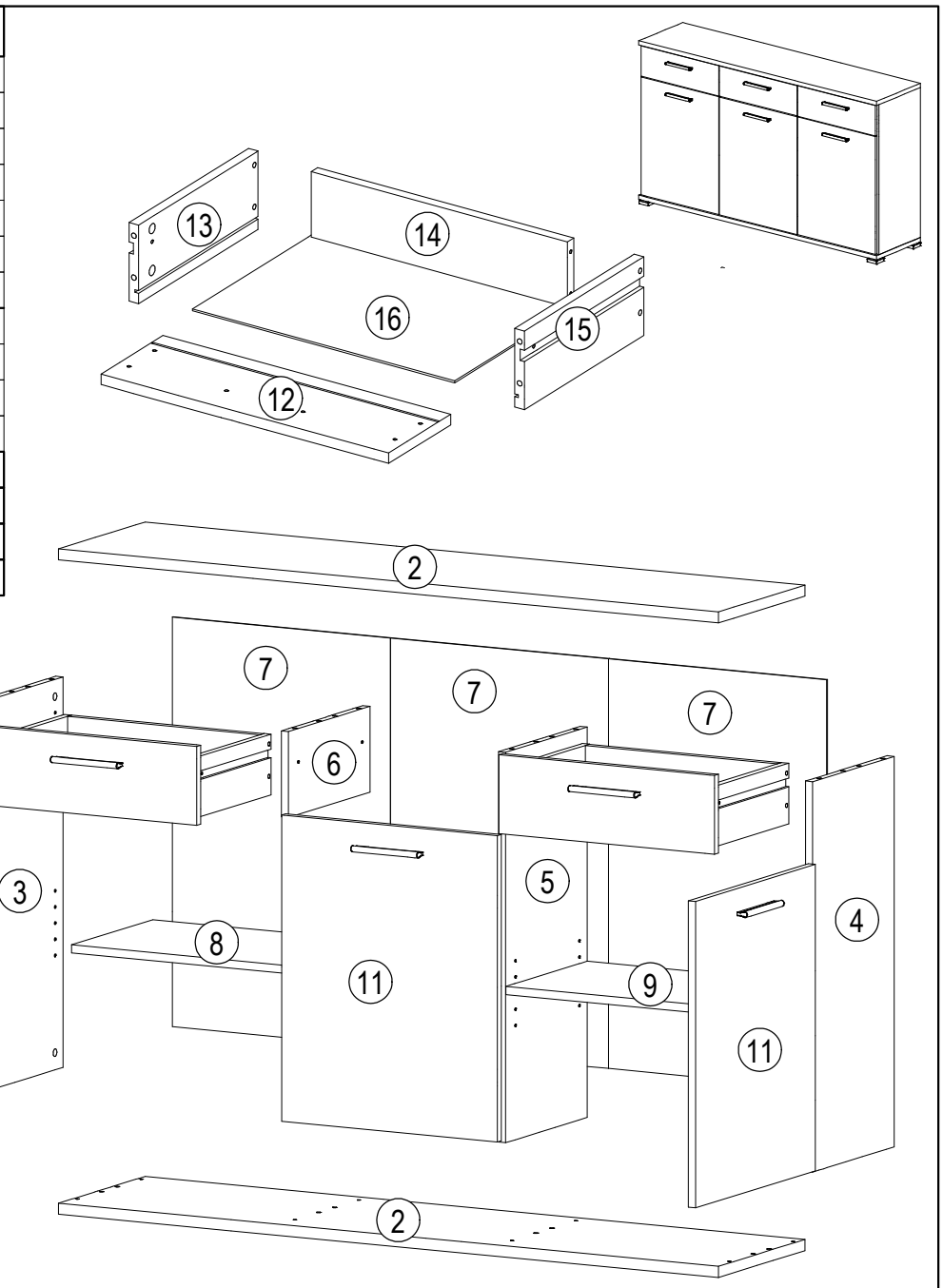

22300,00 Ø7x50	A	12x	22502,00 M4x12	B	6x	27000,00 Ø8x30	C	14x	22244,01	D	6x	22243,00 Ø3,5x15	E	12x	30081,00	F	5x
50553,00	G	6x	33019,00 310mm	H	3x	21102,00 Ø1,6x20	J	50x	35101,01	K	8x						

36013,02	L	6x	36013,02	M	6x	34906,00	N	18x	70013,01	O	26x	70021,01	P	26x	22400,00 M4x30	R	12x
22705,00 Ø6,3x8	S	12x	22244,01 Ø3,5x16	T	22x	24008,00	U	7x	22236,00 Ø2,5x16	V	7x						

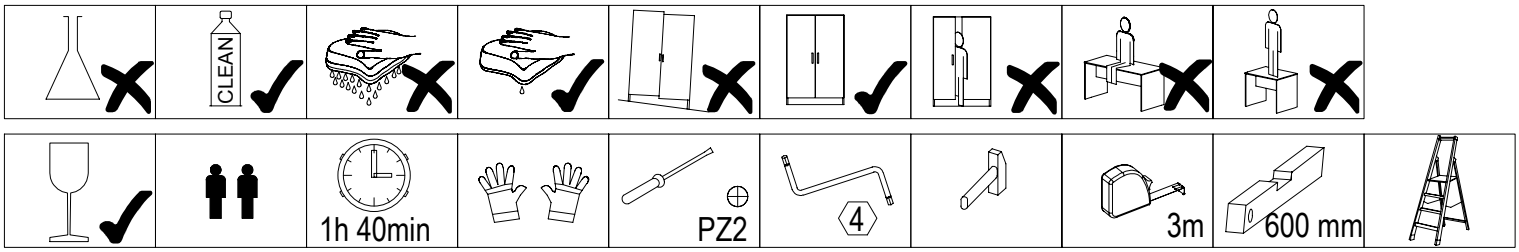

Ø8x30			Ø3,5x15	310mm												M4x30	
C	14x	D	3x	E	12x	H	3x	K	8x	L	6x	M	6x	O	14x	P	14x	R	6x
Ø6,3x8																			
S	12x																		

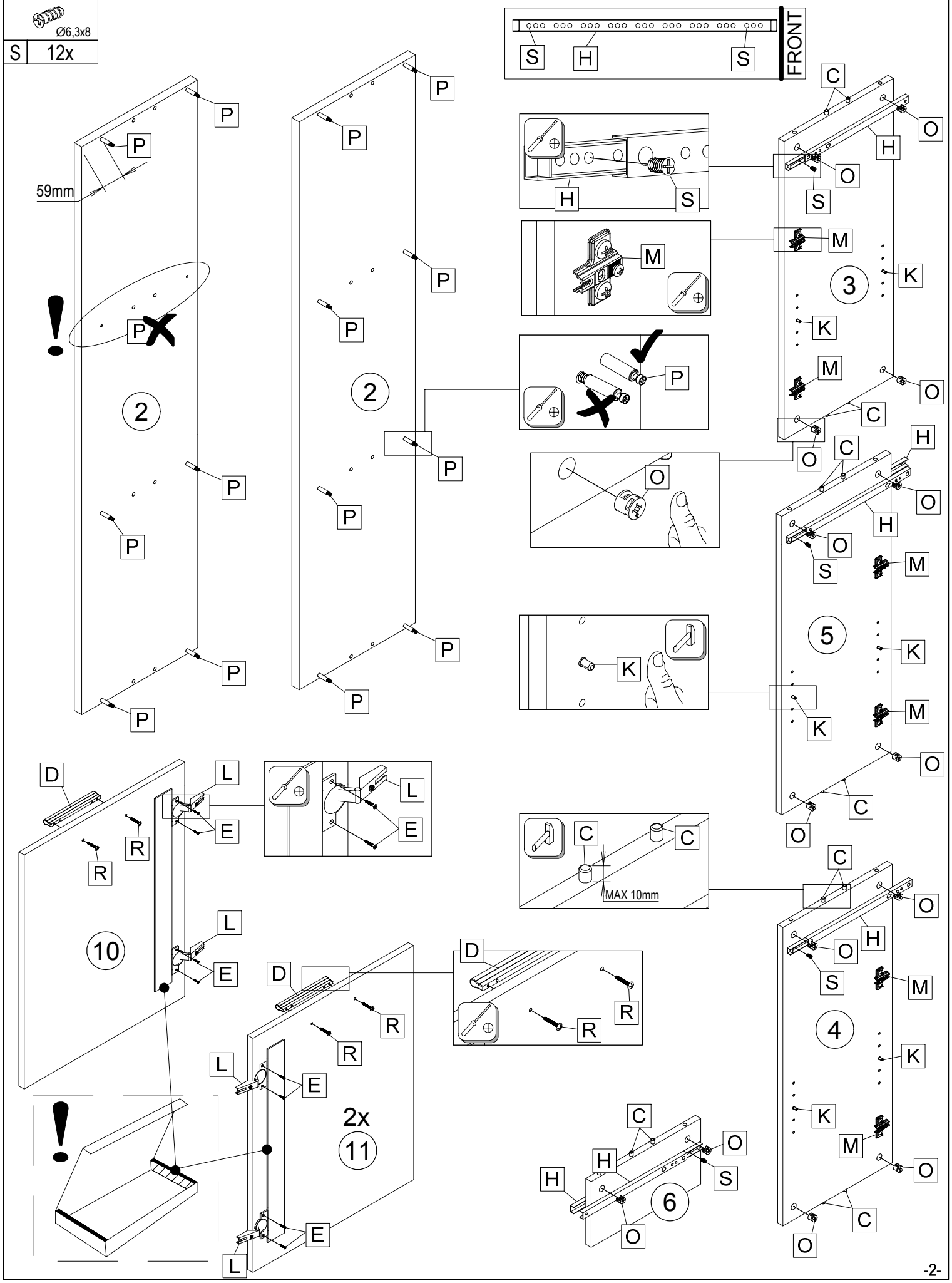

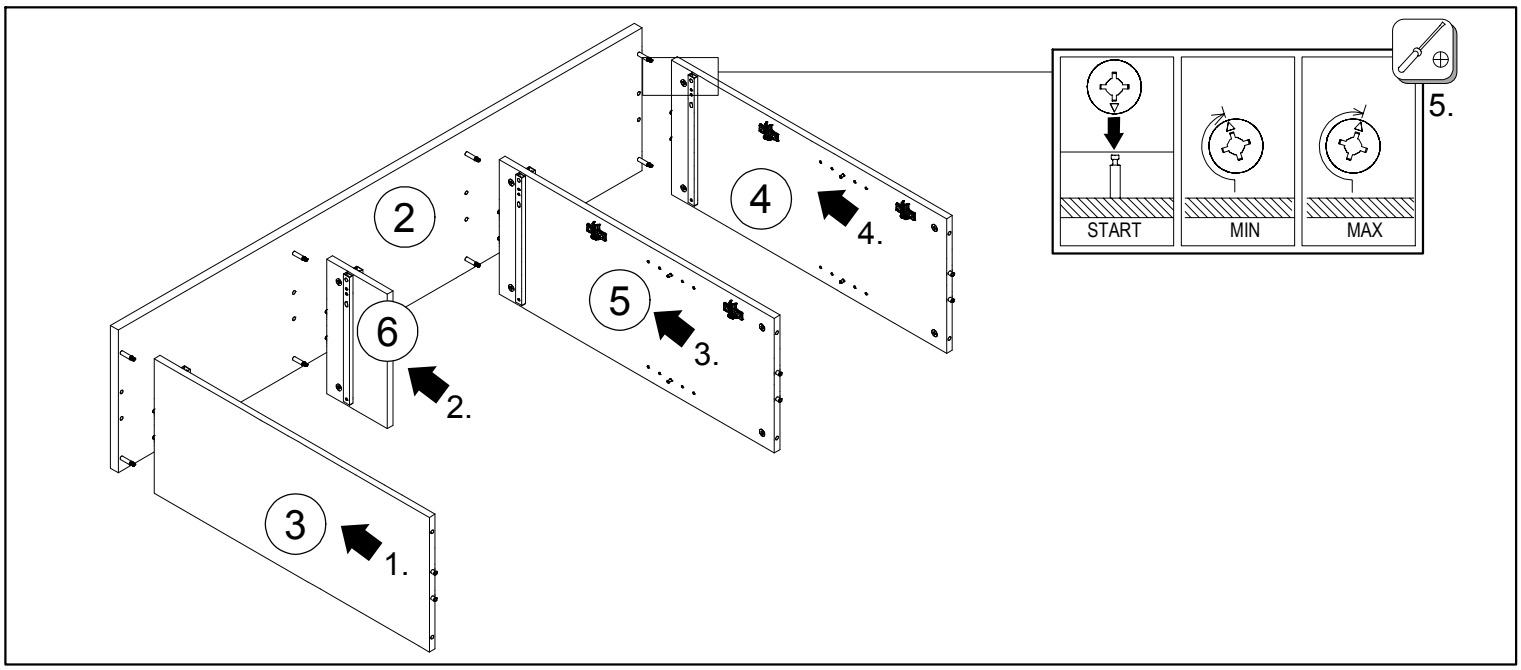
2
4
4.
5
3.
6
2.
3
1.
START
MIN
MAX
5.

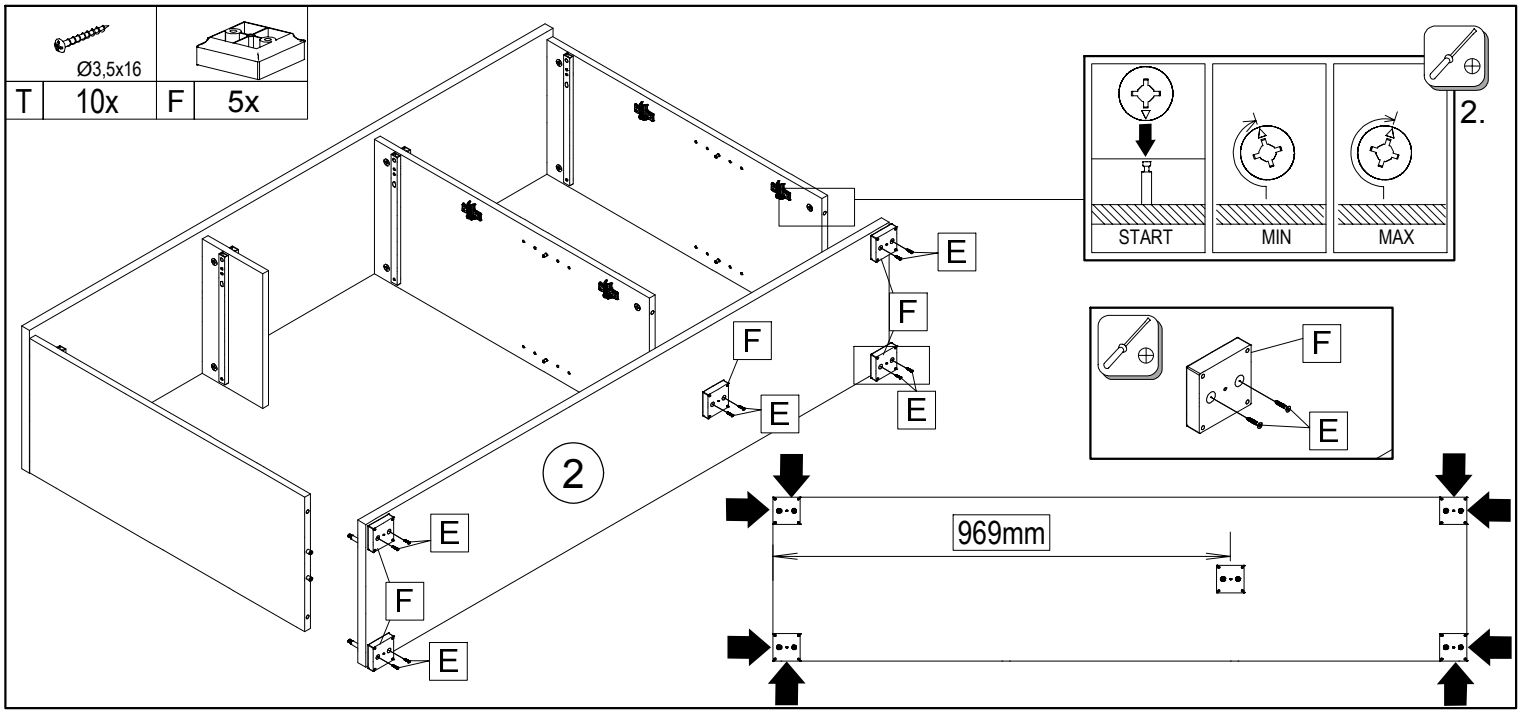
Ø3,5x16
T 10x
F 5x
E
F
2
969mm
START
MIN
MAX
2.

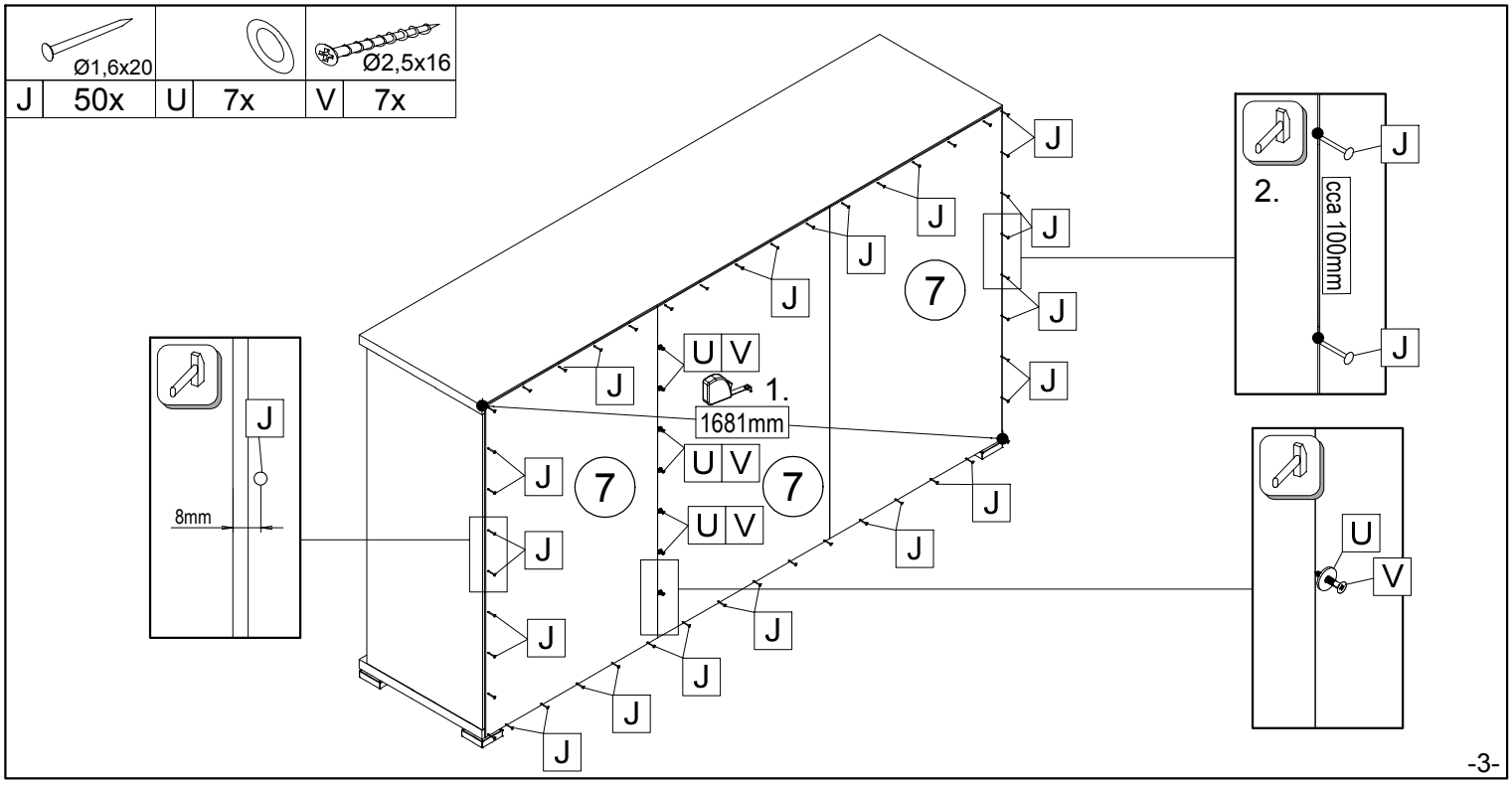
Ø1,6x20
J 50x
U 7x
Ø2,5x16
V 7x
J
7
U V
1.
1681mm
8mm
2.
cca 100mm
U
V

Ø7x50						M4x30		Ø3,5x16					
A	12x	D	3x	O	12x	P	12x	R	6x	T	12x	V	6x

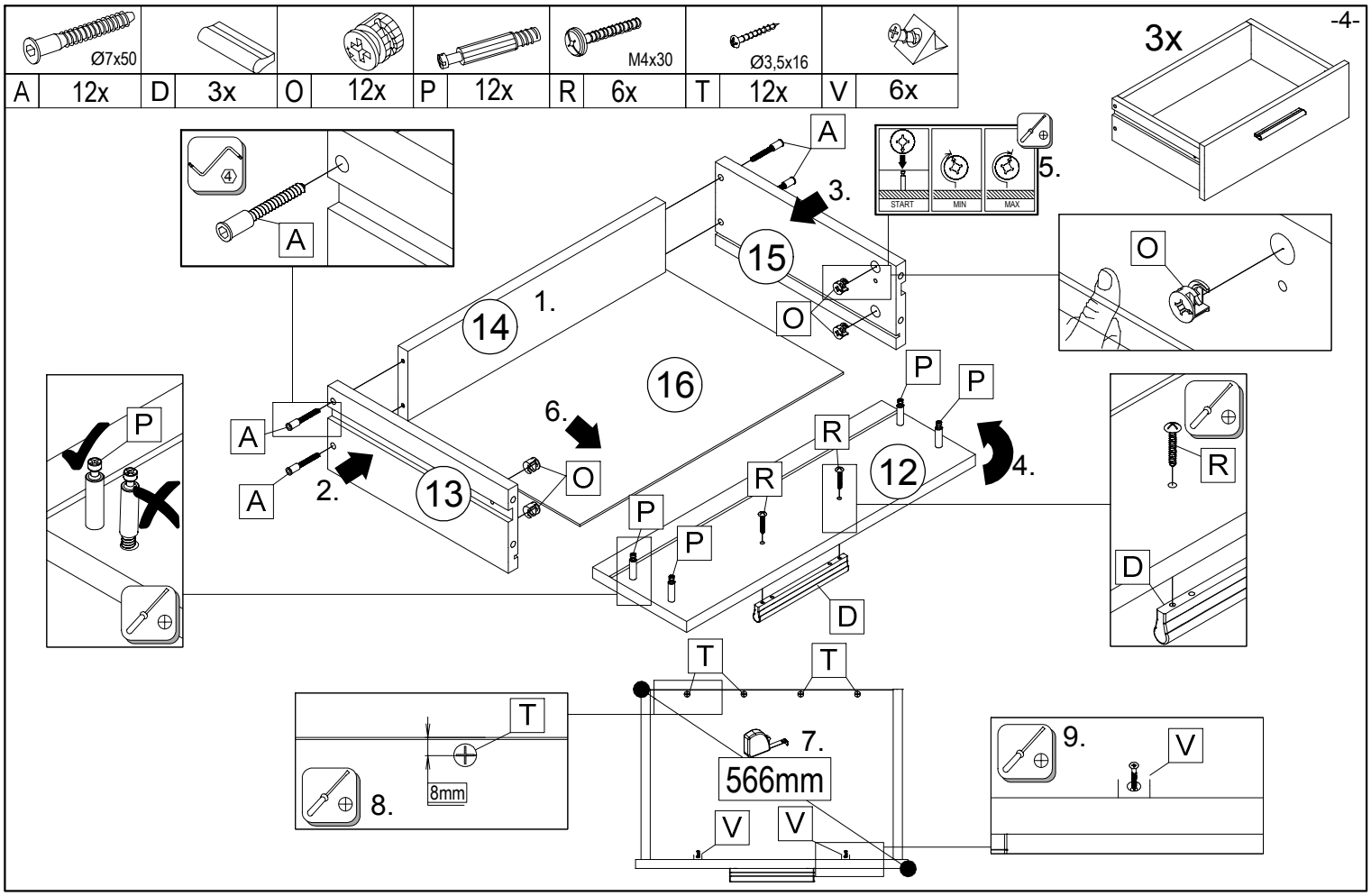
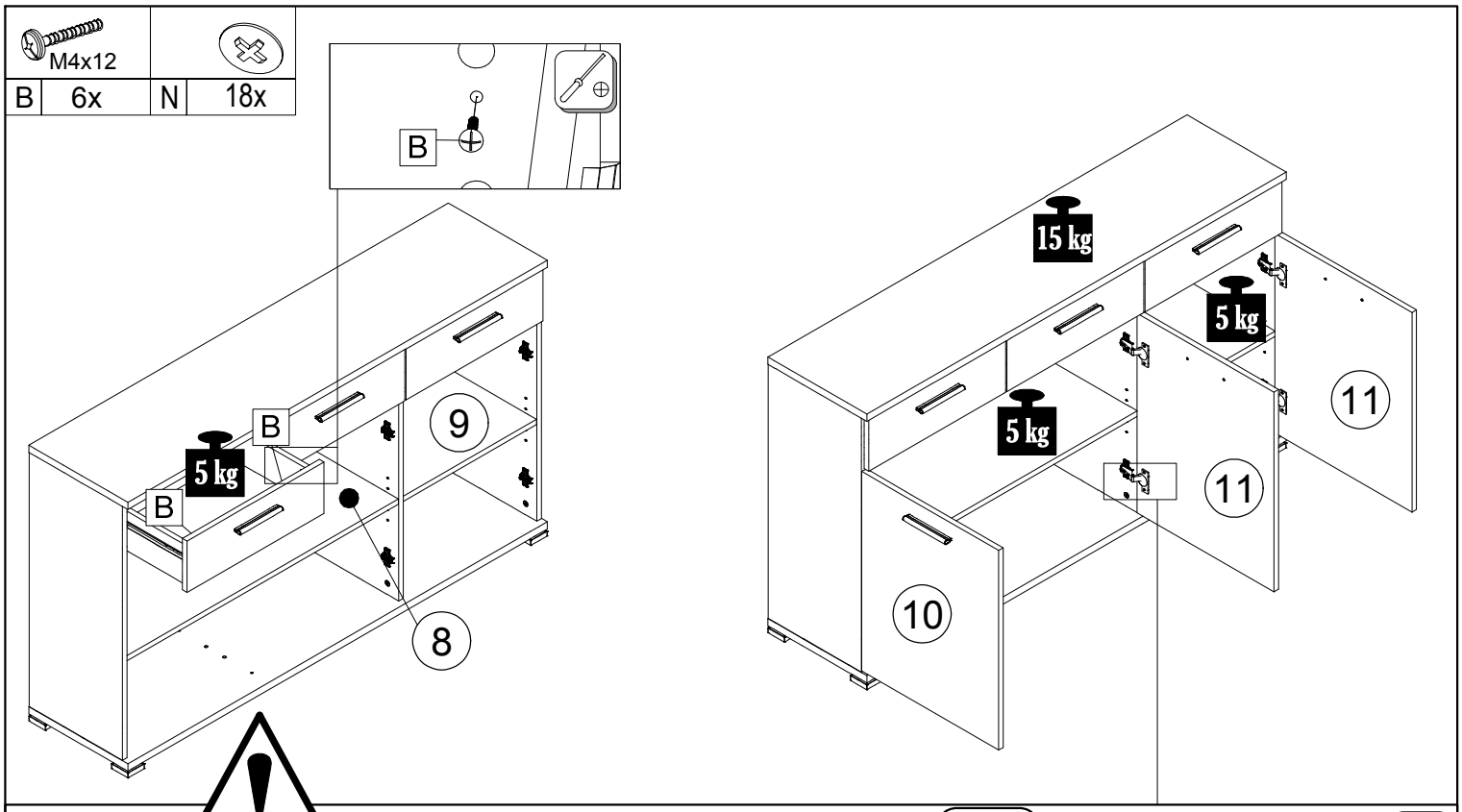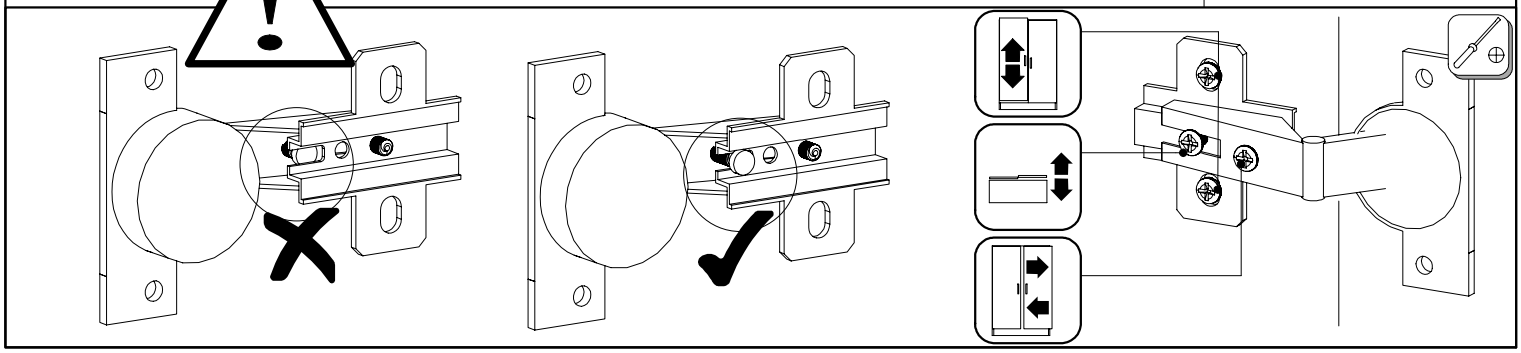
M4x12			
B	6x	N	18x