A	1×	B	4×	C	3×
D	2×	E	4×	F	4×
G	12×	H	4×	I	4×

①

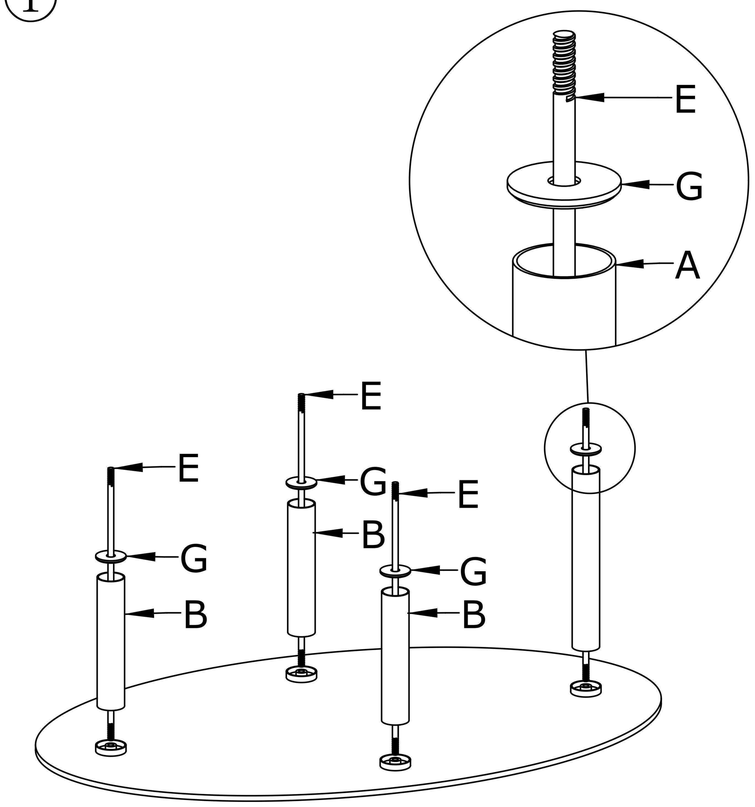

②

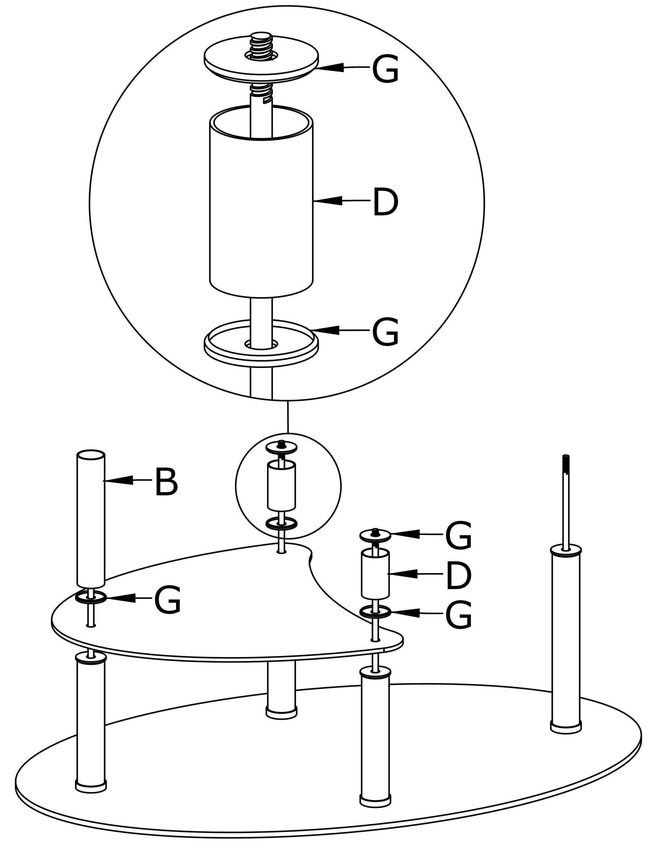

③

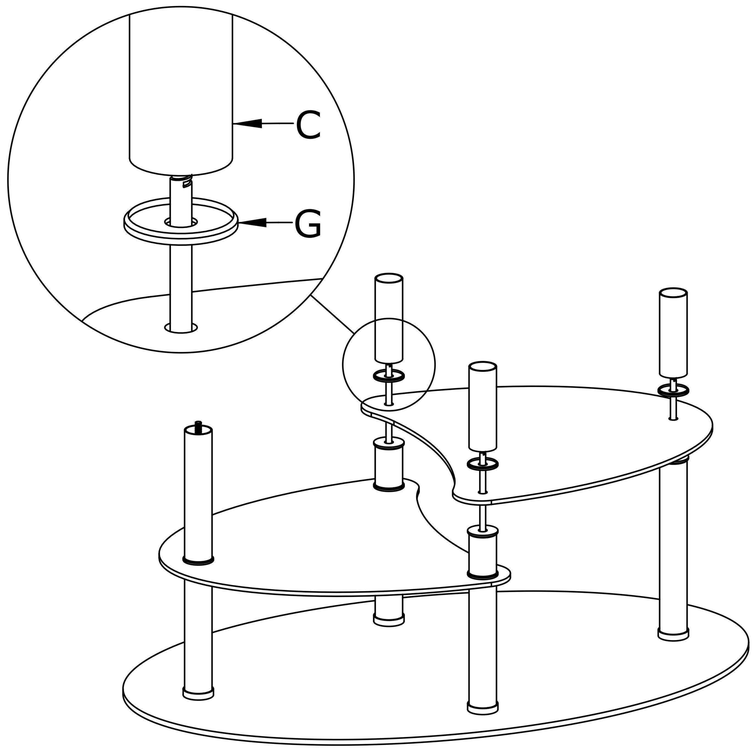

④

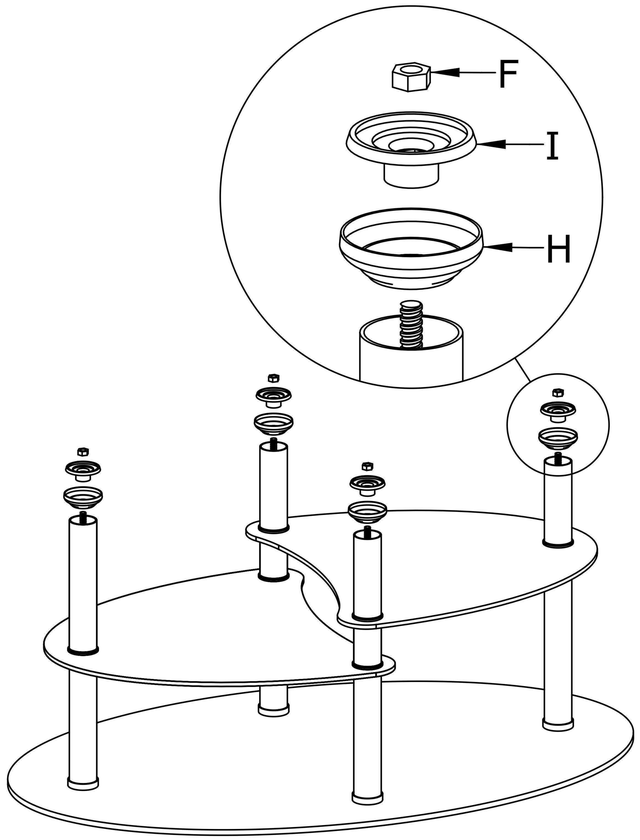

⑤
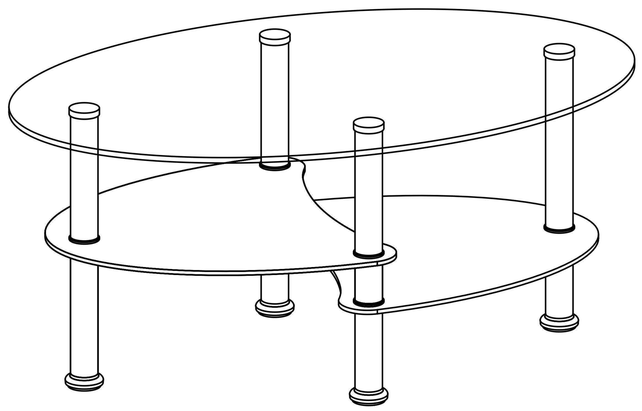
PANTY 2 NEW